MTL ASCO

KATALOG PRODUKTÓW 1/2020

SZEROKI WYBÓR PRODUKTÓW
DO KOMPLEKSOWEGO WYPOSAŻENIA MAGAZYNU

32 / 332 - 70 - 00
asco@mtlasco.pl

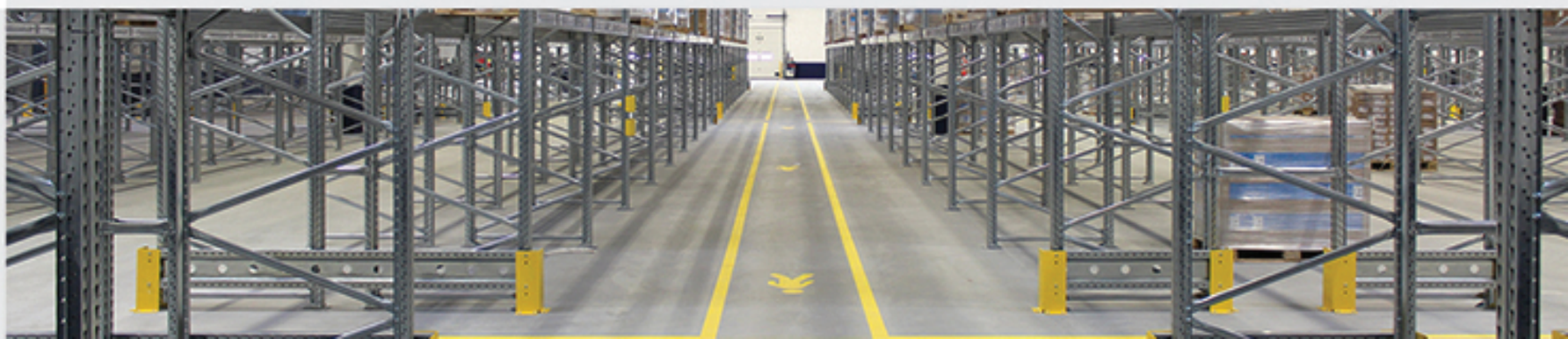

Spis treści

MTL ASCO

Wstęp 02

01. Wózki podnośnikowe 03-09
- elektryczne
- ręczne

02. Wózki paletowe 10-12
- elektryczne
- ręczne

03. Wózki taczkowe 13-20
- uniwersalne
- spawalnicze
- do zastosowań specjalistycznych

04. Wózki platformowe 21-27
- z jedną poręczą
- z dwoma poręczami
- osiatkowane
- do transportu ciężkiego

05. Skrzyniowe 28-29

06. Do paczek 29

07. Meble warsztatowe 30

08. Wózki na EURO skrzynki 31

09. Transport i przechowywanie opon 32

10. Nadstawki paletowe 33-34

11. Platformy przejazowe 35

12. Drabiny 36-42
- wolnostojące
- rozstawne
- magazynowe
- trzyelementowe
- schody magazynowe

13. Regały 43-51
- półkowe
- paletowe
- wspornikowe

Formularz zgłoszeniowy 52

Warunki ogólne 53

Firma MTL ASCO od ponad 30 lat działa w branży techniki magazynowej. Jesteśmy polską firmą rodzinną, co pozwala nam z całą pewnością stwierdzić, że wszyscy mamy wspólne cele, założenia i motywację do działania.

W chwili obecnej, mamy ugruntowaną pozycję w czołówce dostawców wózków widłowych w Polsce. Naszym nadrzędnym celem jest nawiązywanie długoterminowej współpracy z Klientami ceniącymi sobie nie tylko dobry produkt, ale również właściwą obsługę doradczo- serwisową.

Oferujemy sprzedaż i wynajem wysokiej jakości produktów w atrakcyjnych cenach. Proponujemy przy tym różne, wygodne dla klientów formy zakupu (gotówka, leasing czy wynajem długoterminowy, outsourcing), systemy rabatów i pakietów, opcje przedłużenia gwarancji (do 7 lat) i inne.

Mamy przyjemność zaprezentować Państwu katalog wysyłkowy produktów firmy MTL ASCO.

Wstęp

Naszym Klientom proponujemy pomoc i doradztwo w zakresie kompleksowego wyposażenia magazynu.

Oferujemy:
Sprzedaż i wynajem wózków widłowych; elektrycznych i spalinowych, elektrycznych wózków z bateriami litowo-jonowymi, wózków do rozładunku kontenerów portowych, elektrycznych wózków wewnątrz magazynowych, elektrycznych wózków wysokiego składowania, elektrycznych wózków platformowych, ciągników elektrycznych oraz pojazdów elektrycznych.

Sprzedajemy zestawy i elementy oraz projektujemy systemu regałowe na indywidualne zamówienie.

Gwarantujemy najwyższej klasy serwis urządzeń oraz zapewniamy części zamienne.
Oferujemy pełną obsługę w zakresie doradztwa sprzedażowego oraz pomoc przy doborze sprzętu.

Nasi Specjaliści z przyjemnością odpowiedzą na wszystkie nasuwające się Państwu pytania. Zachęcamy do kontaktu.

Wózek widłowy z podnoszeniem elektrycznym

MTL ASCO

- Bezobsługowa bateria 120 Ah
- Prostownik zewnętrzny
- Niewielkie rozmiary
- Ergonomiczny dyszel
- Możliwość obsługi wózka zarówno dla operatorów prawo i leworęcznych
- Łatwy w użyciu hamulec nożny

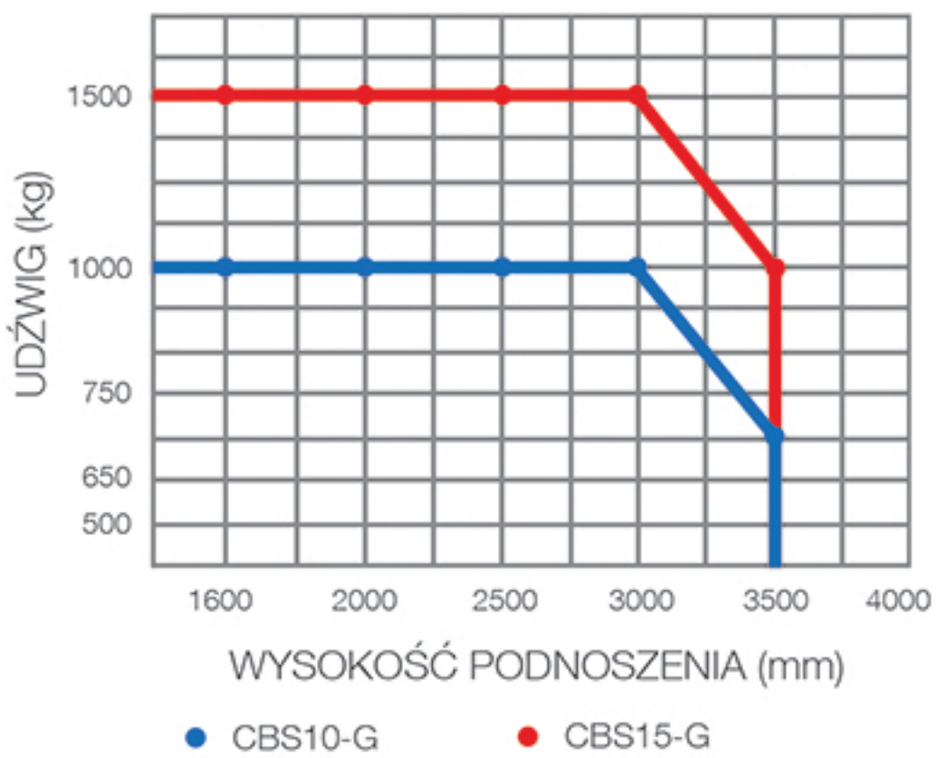

Cena od 6 519 zł

wózek widłowy z podnoszeniem elektrycznym CBS-J

Symbol		CBS10J-16	CBS15J-16	CBS10J-30	CBS15J-30
Nośność	[kg]	1000	1500	1000	1500
Wysokość podnoszenia	[mm]	1600	1600	3000	3000
Długośc wideł	[mm]	1100			
Szerokość wideł	[mm]	550			
Środek ciężkości	[mm]	450			
Promień skrętu	[mm]	1350			
Silnik podnoszenia	[kW]	1,5			
Bateria	[V/Ah]	12/120			
Długość całkowita	[mm]	1800			
Szerokość całkowita	[mm]	760			
Wysokość całkowita	[mm]	2077			
Średnica kół podporowych	[mm]	74x70			
Średnica kół jezdnych	[mm]	180x50			
Cena	[zł]	**6519**	**6869**	**7239**	**7585**

*Ceny nie zawierają podatku VAT

Elektryczny wózek podnośnikowy

MTL ASCO

- Maszt Simplex M160 oraz M195
- Niezawodny sterownik HELI
- Wielofunkcyjny wskaźnik (poziom naładowania akumulatora, licznik motogodzin)
- Bezobsługowy akumulator
- Wbudowany prostownik, pozwalający ładować wózek bezpośrednio z gniazda 230V
- Niewielkie rozmiary
- Ergonomiczny dyszel
- Możliwość obsługi wózka zarówno dla operatorów prawo jak i leworęcznych
- Wyłącznik bezpieczeństwa
- Podwójne koła nośne
- Koło równoważne
- Hamulec jezdny - regeneracyjny

UDŹWIG 1000 kg

CDD10-080

WÓZEK DO LEKKICH ZADAŃ

Symbol		CDD10-080	
Nośność	[kg]	1 000 kg przy środku ciężkości 600 mm	
Maszt		Simplex M160	M195
Wysokość podnoszenia	[mm]	1600	1950
Min. wysokość opuszczonego masztu	[mm]	2055	2405
Całkowita długość	[mm]	1634	
Całkowita szerokość	[mm]	790	
Wymiary wideł	[mm]	1150	
Min. szerokość korytarza roboczego (dla palety 800x1200)	[mm]	1841	
Prędkość jazdy - z / bez ładunku	[k/h]	3 / 3,5	
Zdolność pokonywania wzniesień - z / bez ładunku	[%]	5 / 7	
Koła		poliuretanowe	
Silnik jazdy	[kW]	0,63	
Silnik podnoszenia	[kW]	2,0	
Akumulator	[V/Ah]	24/70	
Cena	[zł]	**13 099**	**13 399**

Cena od 13 099 zł

Cena Obejmuje:

- prostownik
- europejski certyfikat zgodności i bezpieczeństwa CE
- odbiór UDT

*Ceny nie zawierają podatku VAT

Elektryczny wózek podnośnikowy

MTL ASCO

- Niezawodny sterownik HELI
- Bezobsługowy akumulator
- Wielofunkcyjny wskaźnik (poziom naładowania akumulatora, licznik motogodzin)
- Bezobsługowy akumulator
- Wbudowany prostownik, pozwalający ładować wózek bezpośrednio z gniazda 230V
- Niewielkie rozmiary
- Ergonomiczny dyszel
- Możliwość obsługi wózka zarówno dla operatorów prawo jak i leworęcznych
- Wyłącznik bezpieczeństwa
- Podwójne koła nośne
- Koło równoważne
- Hamulec jezdny - regeneracyjny

UDŹWIG 1000 kg

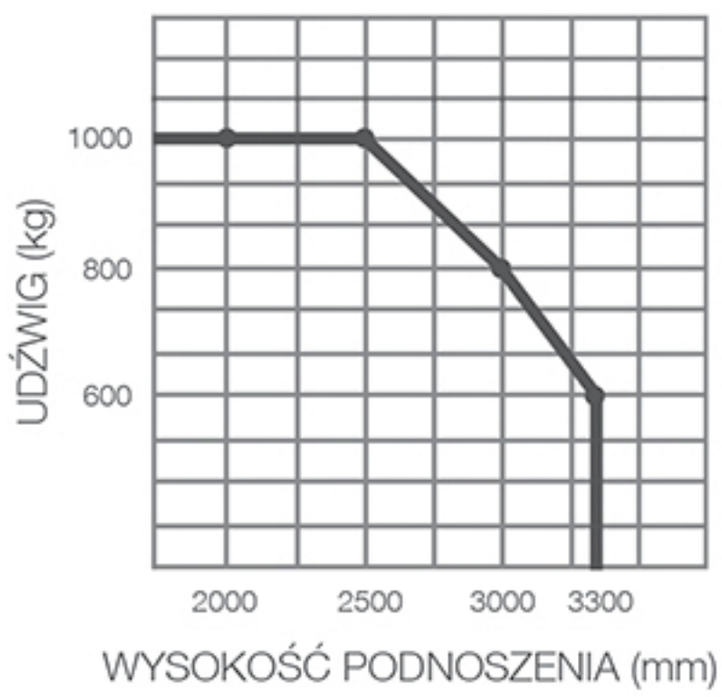

CDD10-070

Cena od 13 899 zł

Symbol		CDD10-070		
Nośność	[kg]	1 000 kg przy środku ciężkości 600 mm		
Maszt		Duplex M250	Duplex M300	Duplex M330
Wysokość podnoszenia	[mm]	2500	3000	3300
Min. wysokość opuszczonego masztu	[mm]	1800	2050	2200
Całkowita długość	[mm]	1733		
Całkowita szerokość	[mm]	790		
Wymiary wideł	[mm]	1150		
Min. szerokość korytarza roboczego (dla palety 800x1200)	[mm]	1914		
Prędkość jazdy - z / bez ładunku	[k/h]	3 / 3,5		
Zdolność pokonywania wzniesień - z / bez ładunku	[%]	5 / 7		
Koła		poliuretanowe		
Silnik jazdy	[kW]	0,63		
Silnik podnoszenia	[kW]	2,0		
Akumulator	[V/Ah]	24/70		
Cena	[zł]	**13 899**	**14 099**	**14 599**

Cena Obejmuje:

- prostownik
- europejski certyfikat zgodności i bezpieczeństwa CE
- odbiór UDT

*Ceny nie zawierają podatku VAT

Elektryczny wózek podnośnikowy

MTL ASCO

- Niezawodny sterownik HELI
- Maszt Simplex M195, M160
- Wielofunkcyjny wskaźnik (poziom naładowania akumulatora, licznik motogodzin)
- Bezobsługowy akumulator
- Wbudowany prostownik, pozwalający ładować wózek bezpośrednio z gniazda 230V
- Niewielkie rozmiary
- Ergonomiczny dyszel
- Wyłącznik bezpieczeństwa
- Podwójne koła nośne
- Koło równoważne
- Hamulec jezdny - regeneracyjny
- Możliwość podejmowania palet z każdej strony

UDŹWIG 1000 kg

Cena od 13 899 zł

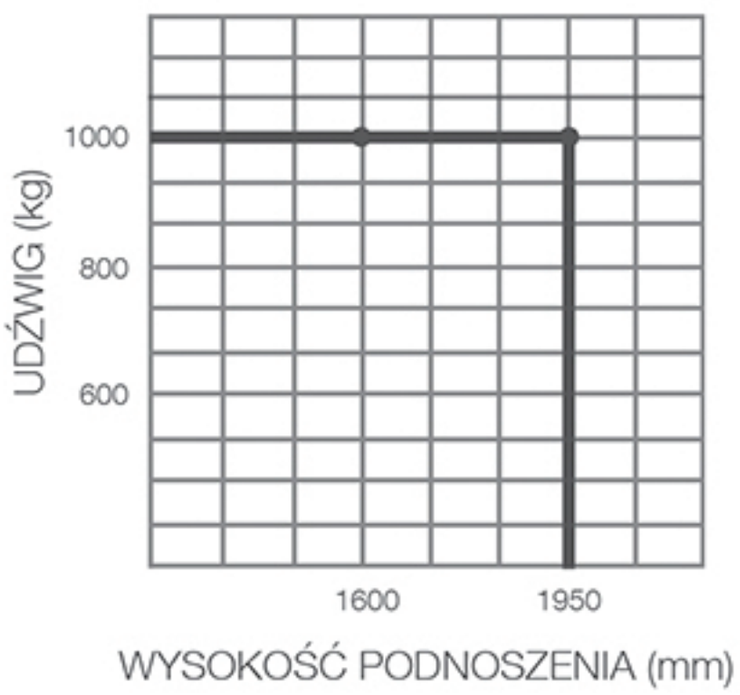

CTD10-090

Symbol		CTD10-090	
Nośność	[kg]	1 000 kg przy środku ciężkości 600 mm	
Maszt		Simplex M195	Simplex M160
Wysokość podnoszenia	[mm]	1950	1600
Min. wysokość opuszczonego masztu	[mm]	2405	2055
Całkowita długość	[mm]	1640	
Całkowita szerokość	[mm]	940	
Wymiary wideł	[mm]	1150	
Zewn. szer. pomiędzy widłami	[mm]	200-812	
Wewn. szer. pomiędzy widłami	[mm]	0-612	
Min. szerokość korytarza roboczego (dla palety 800x1200)	[mm]	1894	
Prędkość jazdy - z / bez ładunku	[k/h]	3 / 3,5	
Zdolność pokonywania wzniesień - z / bez ładunku	[%]	5 / 7	
Koła		poliuretanowe	
Silnik jazdy	[kW]	0,63	
Silnik podnoszenia	[kW]	2,0	
Akumulator	[V/Ah]	24/70	
Cena	[zł]	**14 099**	**13 899**

Cena Obejmuje:

- prostownik
- europejski certyfikat zgodności i bezpieczeństwa CE
- odbiór UDT

*Ceny nie zawierają podatku VAT

Elektryczny wózek podnośnikowy

MTL ASCO

- Niezawodny sterownik HELI
- Wielofunkcyjny wskaźnik (poziom naładowania akumulatora, licznik motogodzin)
- Bezobsługowy akumulator
- Wbudowany prostownik, pozwalający ładować wózek bezpośrednio z gniazda 230V
- Niewielkie rozmiary
- Ergonomiczny dyszel
- Możliwość obsługi wózka zarówno dla operatorów prawo jak i leworęcznych
- Wyłącznik bezpieczeństwa
- Podwójne koła nośne
- Koło równoważne
- Hamulec jezdny - regeneracyjny
- Możliwość podejmowania palet z każdej strony

UDŹWIG 1000 kg

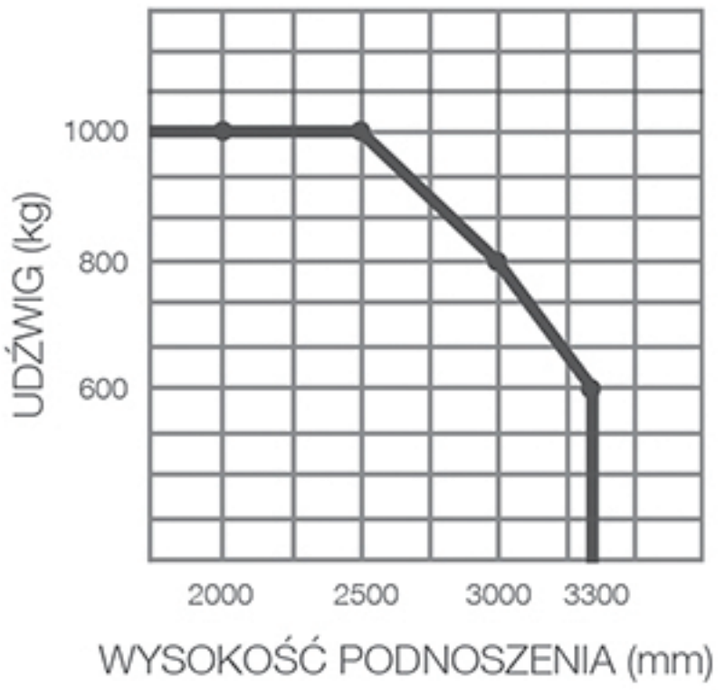

Cena od 19 299 zł

CTD10-050

Symbol		CTD10-050		
Nośność	[kg]	1 000 kg przy środku ciężkości 600 mm		
Maszt		Duplex M250	Duplex M300	Duplex M330
Wysokość podnoszenia	[mm]	2500	3000	3300
Min. wysokość opuszczonego masztu	[mm]	1865	2115	2265
Całkowita długość	[mm]	1733		
Całkowita szerokość	[mm]	790		
Wymiary wideł	[mm]	1150		
Zewn. szer. pomiędzy widłami	[mm]	200-812		
Wewn. szer. pomiędzy widłami	[mm]	0-612		
Min. szerokość korytarza roboczego (dla palety 800x1200)	[mm]	1914		
Prędkość jazdy - z / bez ładunku	[k/h]	3 / 3,5		
Zdolność pokonywania wzniesień - z / bez ładunku	[%]	5 / 7		
Koła		poliuretanowe		
Silnik jazdy	[kW]	0,63		
Silnik podnoszenia	[kW]	2,0		
Akumulator	[V/Ah]	24/70		
Cena	[zł]	**19 299**	**19 899**	**20 899**

Cena Obejmuje:

- prostownik
- europejski certyfikat zgodności i bezpieczeństwa CE
- odbiór UDT

*Ceny nie zawierają podatku VAT

Elektryczny wózek podnośnikowy

MTL ASCO

- Niezawodny sterownik CURTIS
- Bezobsługowy silnik jazdy prądu zmiennego
- Wielofunkcyjny wskaźnik (poziom naładowania akumulatora, licznik motogodzin)
- Akumulator dużej pojemności
- Prostownik
- Niewielkie rozmiary
- Ergonomiczny dyszel
- Możliwość obsługi wózka zarówno dla operatorów prawo jak i leworęcznych
- Wyłącznik bezpieczeństwa
- Podwójne koła nośne
- Koło równoważne
- Hamulec jezdny - regeneracyjny

Wózek przeznaczony do pracy o średnim natężeniu

UDŹWIG 1200 kg

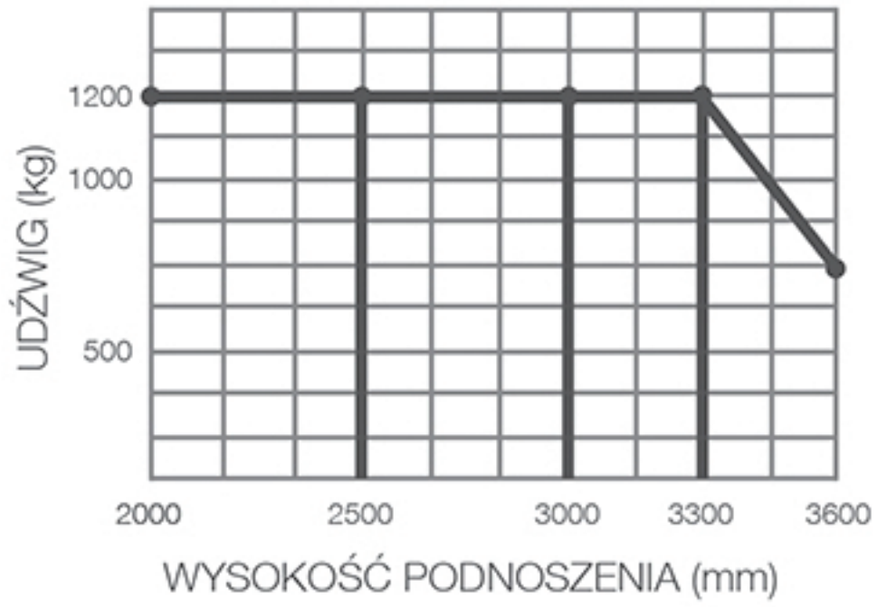

CDD12-060

Cena od 20 299 zł

Symbol		CDD12-060		
Nośność	[kg]	1200 kg przy środku ciężkości 600 mm		
Maszt		Duplex M250	Duplex M300	Duplex M360
Wysokość podnoszenia	[mm]	2500	3000	3600
Min. wysokość opuszczonego masztu	[mm]	2050	2200	2350
Całkowita długość	[mm]	1898		
Całkowita szerokość	[mm]	806		
Wymiary wideł	[mm]	1150		
Min. szerokość korytarza roboczego (dla palety 800x1200)	[mm]	2045		
Prędkość jazdy - z / bez ładunku	[k/h]	3,5 / 4		
Zdolność pokonywania wzniesień - z / bez ładunku	[%]	5 / 7		
Koła		poliuretanowe		
Silnik jazdy	[kW]	0,95		
Silnik podnoszenia	[kW]	2,0		
Akumulator	[V/Ah]	24/210		
Cena	[zł]	**20 299**	**20 899**	**21 899**

Cena Obejmuje:

- prostownik
- europejski certyfikat zgodności i bezpieczeństwa CE
- odbiór UDT

*Ceny nie zawierają podatku VAT

Wózek podnośnikowy ręczny

MTL ASCO

SFH1016

Symbol		SFH1016
Nośność	[kg]	1 000
Dostępna długość wideł	[mm]	1150
Wymiary wideł	[mm]	150 x 55
Wysokość całkowita wózka	[mm]	2080
Wysokość minimalna wideł	[mm]	90
Wysokość podnoszenia	[mm]	1600
Koła sterujące		poliamid
Rolki		poliamid
Masa wózka	[kg]	230
Cena	[zł]	**2699**

*Ceny nie zawierają podatku VAT

Wózek paletowy elektryczny

MTL ASCO

- Niezawodny sterownik HELI
- Wielofunkcyjny wskaźnik (poziom naładowania akumulatora, licznik motogodzin)
- Bezobsługowy akumulator
- Wbudowany prostownik, pozwalający ładować wózek bezpośrednio z gniazda 230V
- Niewielkie rozmiary
- Ergonomiczny dyszel
- Możliwość obsługi wózka zarówno dla operatorów prawo jak i leworęcznych
- Wyłącznik bezpieczeństwa
- Podwójne koła nośne
- Hamulec jezdny - regeneracyjny

Cena 7 890 zł

Wózek paletowy
CBD15-170G

Symbol		CBD15-170G
Udźwig	[kg]	1500
Całkowita długość	[mm]	1707
Całkowita szerokość	[mm]	697
Całkowita wysokość-z/bez dyszla	[mm]	1181 / 714
Wymiary wideł	[mm]	1150
Min. szer. korytarza roboczego dla palety 800x1200	[mm]	1920
Max. wys. podniesionych wideł	[mm]	205
Min. wys. opuszczonych wideł	[mm]	85
Prędkość jazdy-z/bez ładunku	[km/h]	3 / 3,5
Zdolność pokonywania wzniesień - z/bez ładunku	[%]	5 / 7
Koła		poliuretanowe
Silnik jazdy	[kW]	0,63
Silnik podnoszenia	[kW]	0,80
Akumulator	[V/Ah]	24V / 70Ah
Cena	zł	**7 890**

Wózek paletowy ręczny

Symbol		AC25-1150P	AC25-1150N	AC25-800P	AC25-800N
Udźwig	[kg]	2500			
Długość wideł	[mm]	1150	1150	800	800
Minimalna wysokość wideł	[mm]	85			
Maksymalna wysokość wideł	[mm]	200			
Wymiary wideł	[mm]	160 x 50			
Szerokość między widłami	[mm]	540			
Rolki		poliuretanowe	nylonowe	poliuretanowe	nylonowe
Koła		poliuretanowe	nylonowe	poliuretanowe	nylonowe
Cena	zł	**999**	**999**	**899**	**899**

Cena od 899 zł

Wózek paletowy

*Ceny nie zawierają podatku VAT

Wózek paletowy z baterią litowo jonową

MTL ASCO

- Prostota, elastyczność, niska masa i mały promień skrętu sprawiają że wózek sprawdza się w wyjatkowo waskich przestrzeniach.
- Mocna budowa i otwarta konstrukcja ułatwiają konserwację.
- Identyczna pompa hydrauliczna jak w wózku ręcznym, prosta i niezawodna.
- Zintegrowany uchwyt ze stacyjką i licznikiem, dzięki któremu obsługa jest łatwa i wygodna.
- Podręczna bateria litowo-jonowa umozliwia łatwa i szybką wymianę akumulatora.
- Awaryjny wyłącznik brzuszny zapewniający bezpieczeństwo.
- Koła podporowe pomocnicze po obu stronach gwarantują dobra stabilność.
- Podnoszenie ręczne - dostępne jako opcja.

Cena od 5 490 zł

wózek paletowy z bateria litowo - jonową
CBD15J - Li

UDŹWIG 1500 kg

Symbol		CBD15J-Li
Udźwig	[kg]	1500
Wysokość podnoszenia	[mm]	200
Rodzaj opony		Poliuretan
Całkowita długość	[mm]	1615
Całkowita szerokość	[mm]	550/685
Wymiary wideł	[mm]	50/150/1150
Wysokość obniżona	[mm]	85
Szerokość przejścia z paletą 800 x 1200 wzdłuz wideł	[mm]	1865
Prędkość jazdy, z/bez obciążenia	[km/h]	4,2/4,5
Maks. nachylenie, z/bez obciążenia	[%]	5/8
Silnik jazdy	[kW]	0,75
Silnik podnoszenia	[kW]	0,8
Napięcie/pojemność znamionowa baterii	[V/Ah]	24/35
Cena	[zł]	**5490**

*Ceny nie zawierają podatku VAT

MTL ASCO

Cena
1 999 zł

WYSOKOŚĆ PODNOSZENIA

800 mm

Wózek paletowy
nożycowy HLT 10

Symbol		HLT 10
Udźwig	[kg]	
Długość wideł	[mm]	1130
Całkowita szerokość	[mm]	540
Wymiary wideł	[mm]	160x60
Wysokość min. wideł	[mm]	85
Wysokość max. wideł	[mm]	800
Duże koła sterujące		poliuretan
Wymiary kół sterujących	[mm]	150x50
Rolki przy widłach		poliuretan
Wymiary rolek przy widłach	[mm]	5 / 7
Masa wózka	[kg]	105
Cena	zł	1 999

NOŚNOŚĆ
1000 kg

*Ceny nie zawierają podatku VAT

Wózek taczkowy uniwersalny

Idealnie nadaje się do przewozu worków, kubłów, paczek, skrzyń, etc. Zabezpieczenie antykorozyjne: konstrukcja wózka lakierowana proszkowo na kolor czerwony. Wózek do zastosowań półprofesjonalnych.

wózek taczkowy
uniwersalny wersja ekonomiczna
2K Economy 1

Cena 197 zł

wózek taczkowy
uniwersalny wersja ekonomiczna
2K Economy 2

Symbol		2K economy 1	2K economy 2
Nośność	[kg]	150	150
Wymiary platformy	[mm]	230 x 400	310 x 250
Koła	[mm]	Pneumatyczne 260 mm	Pełna guma 200 mm
Łożyska		waleczkowe	waleczkowe
Waga	[kg]	9	8,5
Wysokość całkowita	[mm]	1130	1140
Szerokość całkowita	[mm]	545	520
Długość całkowita	[mm]	500	480
Cena	[zł]	**211**	**197**

Idealnie nadaje się do przewozu kegów oraz skrzynek (piwo, napoje), również po schodach (zabezpieczenie rur umożliwia "ślizganie" się po schodach). Zabezpieczenie antykorozyjne: konstrukcja wózka lakierowana proszkowo na kolor niebieski.

Cena 390 zł

wózek taczkowy
uniwersalny
2K ślizgi/b

Symbol		2K ślizgi/b
Nośność	[kg]	150
Wymiary platformy	[mm]	220 x 310
Koła	[mm]	Pneumatyczne 260 mm
Łożyska		Kulkowe
Waga	[kg]	13
Wysokość całkowita	[mm]	1250
Szerokość całkowita	[mm]	600
Długość całkowita	[mm]	600
Cena	[zł]	**390**

*Ceny nie zawierają podatku VAT

Wózek taczkowy aluminowy

Spawana konstrukcja z aluminium; bardzo lekkie i poręczne; innowacyjny uchwyt ochronny z tworzywa sztucznego; wymienne płozy z tworzywa sztucznego; płozy poprowadzone wzdłuż zgiecia rury aby nie dochodziło do przechyłów; koła pneumatyczne lub z pełnej gumy, felga z precyzyjnym łożyskiem kulkowym i kołpakiem z tworzywa.

Koła pneumatyczne z profilem rowkowym

- niwelują hałas
- lżejsze toczenie koła (o ponad 30%)
- mniej śladów na powierzchni

taczka aluminiowa
ap-710.005

Cena 486 zł

Taczka aluminiowa z płozami z tworzywa sztucznego

Symbol		Wymiary			Łopata		Waga	Udźwig	Koła ∅	Cena
		mm			mm		kg	kg	mm	zł
		a	b	c	d	e				
ap-710.005	KP	570	615	1300	320	250	12.5	200	260×85	486
ap-710.006	PG	570	615	1300	320	250	13.5	200	260x65	486

KP - koła pneumatyczne
PG - pełna guma

*Ceny nie zawierają podatku VAT

Wózek taczkowy uniwersalny z dużą łopatą

Przeznaczony do przewozu ciężkich przedmiotów, idealny np. do przewozu lodówek, pralek, szaf, kotłów C.O., itp. Zabezpieczenie antykorozyjne: konstrukcja wózka lakierowana proszkowo na kolor niebieski.

Symbol		2K ST3/a	2K ST3/c
Nośność	[kg]	200	250
Średnica opon	[mm]	280 x 500	280 x 500
Koła	[mm]	Pneumatyczne 260 mm	Pełna guma 250 mm
Łożyska		wałeczkowe	wałeczkowe
Waga	[kg]	15	17
Wysokość całkowita	[mm]	1250	1250
Szerokość całkowita	[mm]	600	600
Długość całkowita	[mm]	600	600
Cena	[zł]	**355**	**355**

Koła pneumatyczne

wózek taczkowy z dużą łopatą 2K ST3/a

Pełna guma

wózek taczkowy z dużą łopatą 2K ST3/c

Wózek taczkowy osiatkowany

wózek taczkowy osiatkowany 2K ST3/a OS

Cena 355 zł

Przeznaczony do przewozu ciężkich przedmiotów. Siatka zabezpiecza małe paczki przed spadaniem. Zabezpieczenie antykorozyjne: konstrukcja wózka lakierowana proszkowo na kolor niebieski.

Symbol		2K ST3/a OS	2K ST3/c OS
Nośność	[kg]	250	250
Oczko siatki	[mm]	50 x 50	50 x 50
Wymiary platformy	[mm]	280 x 500	280 x 500
Koła	[mm]	Pneumatyczne 260 mm	Pełna guma 250 mm
Łożyska		wałeczkowe	wałeczkowe
Waga	[kg]	16,5	17,5
Wysokość całkowita	[mm]	1250	1250
Szerokość całkowita	[mm]	600	600
Długość całkowita	[mm]	600	600
Cena	[zł]	**355**	**355**

*Ceny nie zawierają podatku VAT

Wózek taczkowy schodowy

Wózek ułatwiający transport towarów po schodach. Zabezpieczenie antykorozyjne. Konstrukcja wózka lakierowana proszkowo na kolor niebieski.

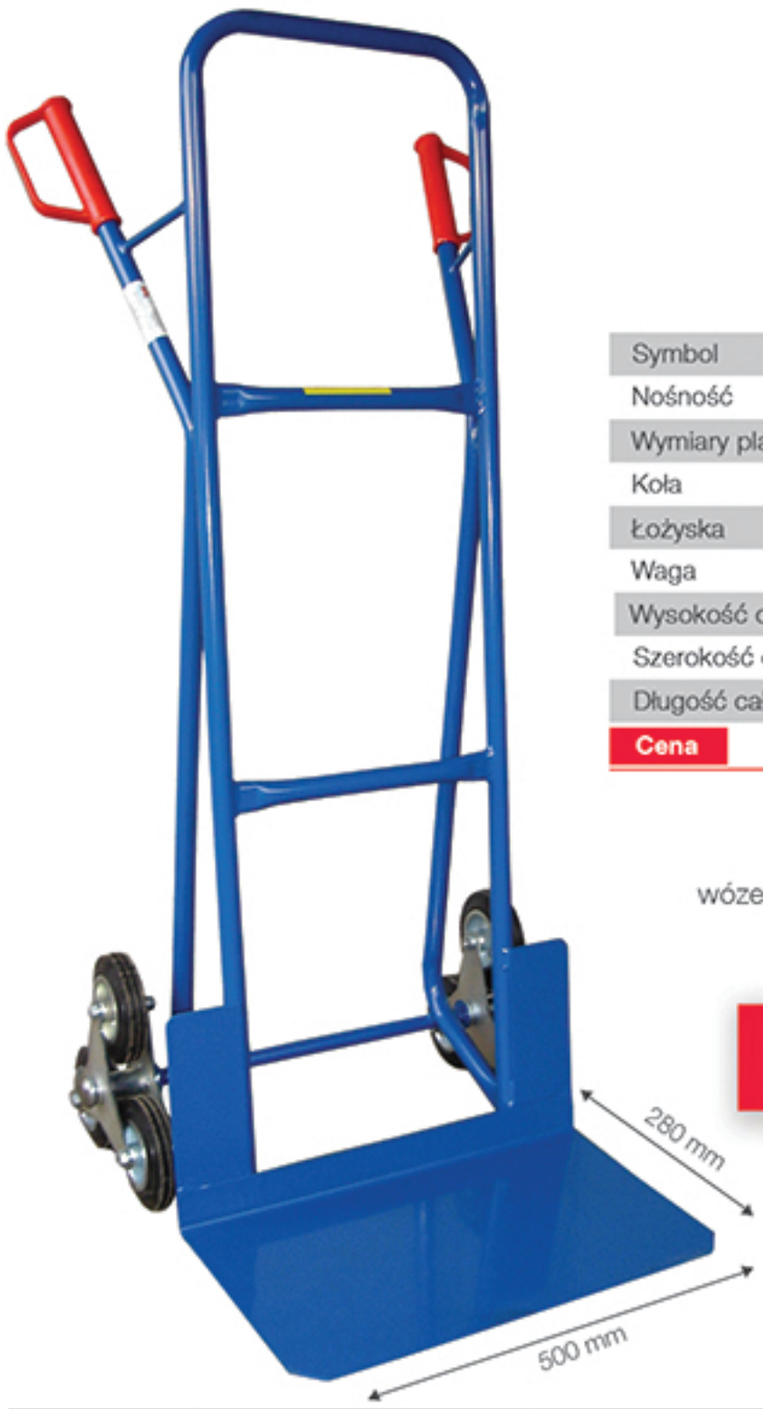

Cena 342 zł

Symbol		Schodowy 2	Schodowy 3
Nośność	[kg]	150	150
Wymiary platformy	[mm]	280 x 500	220 x 400
Koła	[mm]	6x Pełna guma 125 mm	6x Pełna guma 125 mm
Łożyska	[mm]	wałeczkowe	wałeczkowe
Waga	[kg]	18,5	14
Wysokość całkowita	[mm]	1250	1000
Szerokość całkowita	[mm]	600	600
Długość całkowita	[mm]	600	600
Cena	[zł]	**399**	**342**

wózek schodowy 2

wózek chodowy 3

Pełna guma

Wózki taczkowe spawalnicze

Przeznaczone do transportu 1 butli gazowej. Zabezpieczenie antykorozyjne. Konstrukcja wózka lakierowana proszkowo na kolor niebieski.

Pełna guma

Symbol		2K SPW1/a	2K SPW1/c
Nośność	[kg]	150	150
Wymiary platformy	[mm]	220 x 310	220 x 310
Koła	[mm]	Pełna guma 260 mm	Pełna guma 250 mm
Łożyska	[mm]	wałeczkowe	wałeczkowe
Waga	[kg]	12	13,5
Wysokość całkowita	[mm]	1000	1000
Szerokość całkowita	[mm]	600	600
Długość całkowita	[mm]	600	600
Cena	[zł]	**238**	**235**

wózek taczkowy spawalniczy 2K SPW1/a

wózek taczkowy spawalniczy 2K SPW1/c

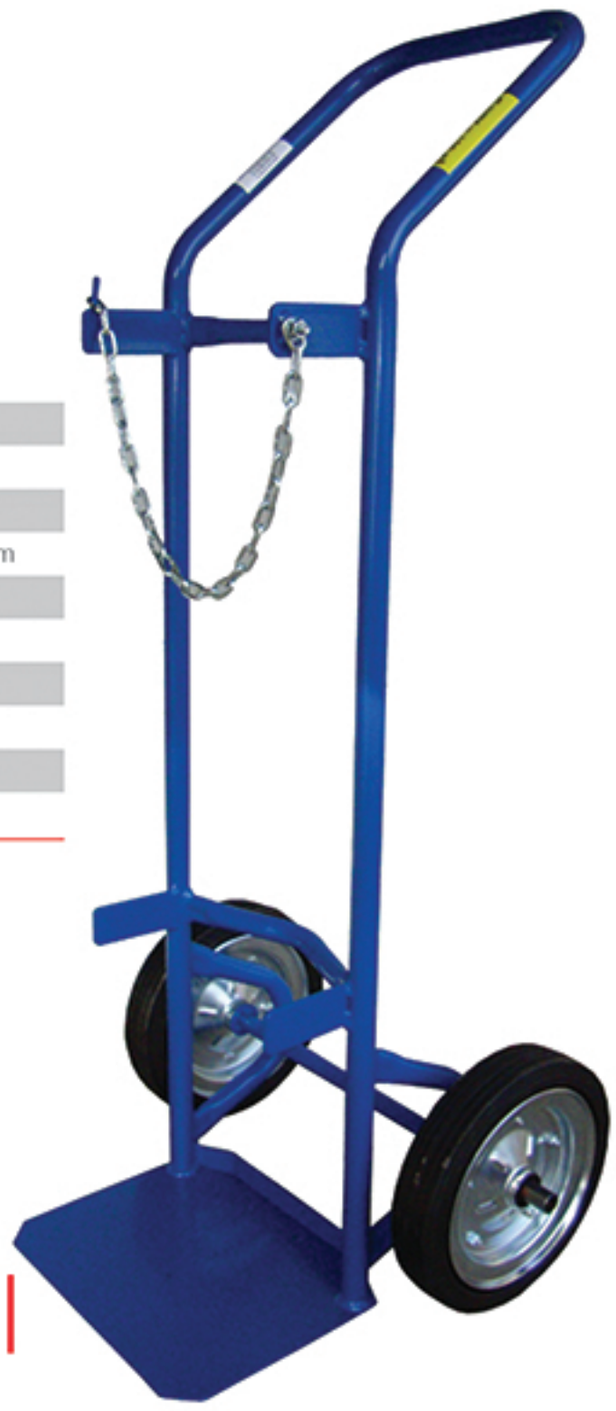

*Ceny nie zawierają podatku VAT

Wózek ułatwiający transportu 1 butli gazowej po schodach. Zabezpieczenie antykorozyjne. Konstrukcja wózka lakierowana proszkowo na kolor niebieski.

NOŚNOŚĆ 150 kg

Pełna guma

wózek 2K schodowy 1

Symbol		2K Schodowy 1
Nośność	[kg]	150
Wymiary platformy	[mm]	240 x 260
Koła	[mm]	6x Pełna guma 125 mm
Łożyska	[mm]	wałeczkowe
Waga	[kg]	13
Wysokość całkowita	[mm]	1000
Szerokość całkowita	[mm]	600
Długość całkowita	[mm]	600
Cena	zł	297

Wózek ułatwiający transportu 2 butli gazowych. Zabezpieczenie antykorozyjne. Konstrukcja wózka lakierowana proszkowo na kolor niebieski.

NOŚNOŚĆ 300 kg

Symbol		2K SPW2/b	2K SPW2/c
Nośność	[kg]	300	400
Wymiary platformy	[mm]	300 x 500	300 x 500
Koła	[mm]	Pneumatyczne 400 mm	Pełna guma 400 mm
Łożyska	[mm]	wałeczkowe	kulkowe
Waga	[kg]	30	37,5
Wysokość całkowita	[mm]	1370	1370
Szerokość całkowita	[mm]	660	660
Długość całkowita	[mm]	860	860
Cena	[zł]	476	589

wózek taczkowy spawalniczy 2K SPW2/c

wózek taczkowy spawalniczy 2K SPW2/b

NOŚNOŚĆ 400 kg

*Ceny nie zawierają podatku VAT

Wózek spawalniczy przeznaczony do transportu butli propan-butan o pojemności 11kg. Zabezpieczenie antykorozyjne. Konstrukcja wózka lakierowana proszkowo na kolor niebieski.

Pełna guma

Cena 192 zł

wózek taczkowy do butli propan-butan
2KPRP

Symbol		2K PRP
Nośność	[kg]	50
Wymiary platformy	[mm]	350 x 350
Koła	[mm]	Pełna guma 200 mm
Łożyska	[mm]	waleczkowe
Waga	[kg]	9,5
Wysokość całkowita	[mm]	1050
Szerokość całkowita	[mm]	400
Długość całkowita	[mm]	500
Cena	zł	192

*Ceny nie zawierają podatku VAT

Wózek taczkowy do galonów z wodą

Wózek przeznaczony do transportu i magazynowania galonów z wodą. Przeznaczony dla galonów 18,9l. Zabezpieczenie antykorozyjne. Konstrukcja wózka lakierowana proszkowo na kolor niebieski.

Symbol		Galony
Nośność	[kg]	150
Wymiary platformy	[mm]	4x uchwyt na butlę 18,9 l
Koła	[mm]	Pneumatyczne 260 mm
Łożyska	[mm]	waleczkowe
Waga	[kg]	15,5
Wysokość całkowita	[mm]	1250
Szerokość całkowita	[mm]	600
Długość całkowita	[mm]	650
Cena	zł	**359**

wózek do galonów z wodą

Wózek taczkowy do transportu beczek

Wózek przeznaczony do transportu beczek. Posiada dodatkowe koło podporowe. Zabezpieczenie antykorozyjne. Konstrukcja wózka lakierowana proszkowo na kolor niebieski.

Symbol		2K SPC1
Nośność	[kg]	300
Wymiary platformy	[mm]	2 szpice pod beczkę
Koła	[mm]	Pneumatyczne 250 mm, 160 mm (koło skrętne)
Łożyska	[mm]	waleczkowe
Waga	[kg]	17,5
Wysokość całkowita	[mm]	920
Szerokość całkowita	[mm]	700
Długość całkowita	[mm]	1500
Cena	zł	**369**

Cena 369 zł

wózek taczkowy do transportu beczek
2K SPC1

*Ceny nie zawierają podatku VAT

Wózek taczkowy do beczek

MTL ASCO

Wózek do przewozu i opróżniania beczek o pojemności 200l. Zabezpieczenie antykorozyjne. Konstrukcja wózka lakierowana proszkowo na kolor niebieski.

NOŚNOŚĆ 300 kg

Koła z pełnej gumy 125 mm, 100 mm - koła skrętne

wózek taczkowy 2K SPC2

Symbol		2K SPC2
Nośność	[kg]	300
Platforma	[mm]	4x rolki 80x70 mm 2x szpice pod beczkę
Koła	[mm]	Pełna guma 125mm, 100mm (koło skrętne)
Łożyska	[mm]	wałeczkowe
Waga	[kg]	22
Wysokość całkowita	[mm]	730
Szerokość całkowita	[mm]	650
Długość całkowita	[mm]	870mm (wózek), 1300mm (dyszel)
Cena	zł	**611**

Wózek do przewozu i ustawienia na palecie beczek o pojemności 200l stalowych. Zabezpieczenie antykorozyjne. Konstrukcja wózka lakierowana proszkowo na kolor niebieski.

Cena 382 zł

Symbol		2K SPC4
Nośność	[kg]	400
Platforma	[mm]	Brak, 2 szpice pod beczkę
Koła	[mm]	Pełna guma 250mm
Łożyska	[mm]	wałeczkowe
Waga	[kg]	18
Wysokość całkowita	[mm]	1560
Szerokość całkowita	[mm]	600
Długość całkowita	[mm]	650
Cena	zł	**382**

wózek do beczek 2K SPC4

*Ceny nie zawierają podatku VAT

Wózek platformowy jedoporęczowy z poręczą po krótszym boku

MTL ASCO

Platforma z wodoodpornej bakelizowanej sklejki z siateczką antypoślizgową. Grubość sklejki: 9 mm. Zabezpieczenie antykorozyjne: konstrukcja wózka lakierowana proszkowo na kolor niebieski.

Platforma z wodoodpornej bakelizowanej sklejki pokrytej siateczką antyposlizgową

Cena 337 zł

wózek ręczny platformowy
1BRS 0850-125 200

Symbol		1BRS 0850-125 200	1BRS 1060-125 300	1BRS 1060-160-400	1BRS 1060-225-250	1BRS 1070-125 300	1BRS 1070-160-400	1BRS 1070-225-250	1BRS 1270-125-300	1BRS 1270-160-400	1BRS 1270-200-600	1BRS 1270-225-250
Nośność	[kg]	200	300	400	250	300	400	250	300	400	600	250
Wymiary platformy	[mm]	800 x 500	1000 x 600	1000 x 600	1000 x 600	1000 x 700	1000 x 700	1000 x 700	1200 x 700	1200 x 700	1200 x 700	1200 x 700
Koła	[mm]	Pełna guma 125mm	Pełna guma 125mm	Pełna guma 160mm	Pneumatyczne 225 mm	Pełna guma 125mm	Pełna guma 160mm	Pneumatyczne 225 mm	Pełna guma 125mm	Pełna guma 160mm	Pełna guma 200mm	Pneumatyczne 225 mm
Ilość poręczy		1										
Platforma		wodoodporna sklejka z siateczką antyposlizgową										
Grubość platformy	[mm]	9										
Cena	zł	**337**	**382**	**489**	**588**	**410**	**506**	**630**	**433**	**523**	**559**	**622**

Spawana poręcz

NOŚNOŚĆ 600 kg

wózek ręczny platformowy
1BRS 1060-160-400

wózek ręczny platformowy
1BRS 1270-200 600

*Ceny nie zawierają podatku VAT

Wózek platformowy dwuporęczowy

MTL ASCO

Platforma z wodoodpornej bakelizowanej sklejki z siateczką antypoślizgową. Grubość sklejki: 9 mm. Zabezpieczenie antykorozyjne: konstrukcja wózka lakierowana proszkowo na kolor niebieski.

NOŚNOŚĆ 250 kg

wózek ręczny platformowy
2BKS 1270-225-250

Spawana poręcz

wózek ręczny platformowy
2BKS 1060-160 400

Symbol		2BKS 1060-125 300	2BKS 1060-160 400	2BKS 1060-225 250	2BKS 1070-125 300	2BKS 1070-160 400	2BKS 1070-225 250	2BKS 1270-125 300	2BKS 1270-160 400	2BKS 1270-200 600	2BKS 1270-225 250
Nośność	[kg]	300	400	250	300	400	250	300	400	600	250
Wymiary platformy	[mm]	1000 x 600	1000 x 600	1000 x 600	1000 x 700	1000 x 700	1000 x 700	1200 x 700	1200 x 700	1200 x 700	1200 x 700
Koła	[mm]	Pełna guma 125mm	Pełna guma 160mm	Pneumatyczne 225 mm	Pełna guma 125mm	Pełna guma 160mm	Pneumatyczne 225 mm	Pełna guma 125mm	Pełna guma 160mm	Pełna guma 200mm	Pneumatyczne 225 mm
Ilość poręczy		2									
Platforma		wodoodporna sklejka z siateczką antyposlizgową									
	[mm]	9									
Cena	zł	**485**	**592**	**691**	**516**	**623**	**722**	**524**	**630**	**666**	**759**

Platforma z wodoodpornej bakelizowanej sklejki pokrytej siateczką antyposlizgową

wózek ręczny platformowy
2BKSP 1060-225 250

Symbol		2BKSP 1060-125 300	2BKSP 1060-160 400	2BKSP 1060-225 250	2BKSP 1270-160 400	2BKSP 1270-200 600	2BKSP 1270-225 250
Nośność	[kg]	300	400	250	400	600	250
Wymiary platformy	[mm]	1000 x 600	1000 x 600	1000 x 600	1200 x 700	1200 x 700	1200 x 700
Koła	[mm]	Pełna guma 125mm	Pełna guma 160mm	Pneumatyczne 225 mm	Pełna guma 160mm	Pełna guma 200mm	Pneumatyczne 225 mm
Ilość poręczy		2					
Platforma		wodoodporna sklejka z siateczką antyposlizgową					
Grubość platformy	[mm]	9					
Cena	zł	**508**	**615**	**714**	**668**	**704**	**779**

*Ceny nie zawierają podatku VAT

Wózek platformowy ręczny osiatkowany

MTL ASCO

Obydwa boki wózka wyciągane, uchwyty przykręcane, oczko siatki 50 x 50 mm, siatka z drutu o grubości 3 mm. Wózek po zdjęciu boków i odkręceniu jednej poręczy może służyć jako zwykły wózek platformowy jednoporęczowy. Zabezpieczenie antykorozyjne: konstrukcja wózka lakierowana proszkowo na kolor niebieski.

wózek platformowy
ręczny osiatkowany
OS 1060-225 250

Cena 867 zł

Platforma z wodoodpornej bakelizowanej sklejki pokrytej siateczką antyposlizgową

NOŚNOŚĆ 400 kg

wózek platformowy
ręczny osiatkowany
OS 1060-160 400

Możliwość wyciągnięcia boków wózka

Symbol		OS 1060-125 300	OS 1060-160 400	OS 1060-225 250	OS 1270-125 300	OS 1270-160 400	OS 1270-200 600	OS 1270-225 250
Nośność	[kg]	300	400	250	300	400	600	250
Wymiary platformy	[mm]	1000 x 600	1000 x 600	1000 x 600	1200 x 700	1200 x 700	1200 x 700	1200 x 700
Koła	[mm]	Pełna guma 125mm	Pełna guma 160mm	Pneumatyczne 225 mm	Pełna guma 125mm	Pełna guma 160mm	Pełna guma 200mm	Pneumatyczne 225 mm
Wysokość siatki	[mm]	450	450	450	500	500	500	500
Platforma		wodoodporna sklejka z siateczką antyposlizgową						
Grubość platformy	[mm]	9						
Cena	zł	**661**	**768**	**867**	**710**	**817**	**853**	**949**

*Ceny nie zawierają podatku VAT

Wózki do transportu ciężkiego

W 3 różnych rozmiarach; zróżnicowana nośńość „z” lub „bez” podłogi z antypoślizgowej, wodoodpornej sklejki; malowanie proszkowe farbą RAL 5010 (niebieski); wysoka odporność na uszkodzenia mechaniczne; bieżnik z szarej gumy termoplastycznej, bezsladowej, z precyzyjnym łożyskiem kulkowym; osłona przeciwwłókienna i osłona stopy; 2 koła obrotowe z hamulcem i 2 koła stałe. Przy nośności od 1200 kg, koła z precyzyjnymi łożyskami kulkowymi, elastyczne z pełnej gumy z felga aluminiową; osłona stopy; 2 koła obrotowe z hamulcem i 2 koła stałe; wysokość burt bocznych i czołowych: 800 mm; długość kłonic: 600 mm; wysokość załadunkowa: 305 mm. Dla Państwa bezpieczeństwa koła obrotowe z hamulcami i z osloną! GT=guma termoplastyczna, KE=koła elastyczne

wózek do transportu ciężkiego
zu-1230

Wózek do transportu ciężkiego, model podstawowy

Symbol		Wymiary			Pow. użytk.		Waga	Udźwig	Koła ⌀	Cena
		mm			mm		kg	kg	mm	zł
		a	b	c	d	e				
zu-1225	GT	1380	880	305	1380	880	42	500	200x40	**987**
zu-1226	KE	1380	880	305	1380	880	47	1200	200x50	**1539**
zu-1227	GT	1680	880	305	1680	880	49,5	500	200x40	**1014**
zu-1228	KE	1680	880	305	1680	880	53	1200	200x50	**1230**
zu-1229	GT	2080	880	305	2080	880	55,5	500	200x40	**890**
zu-1230	KE	2080	880	305	2080	880	60,5	1200	200x50	**1336**

wózek z 1 burtą
sw-2002

Wózek z 1 burtą

Symbol		Wymiary			Pow. użytk.		Waga	Udźwig	Koła ⌀	Cena
		mm			mm		kg	kg	mm	zł
		a	b	c	d	e				
sw-1312	GT	1475	900	1105	1345	880	59,5	500	200x40	**1174**
sw-1302	KE	1475	900	1105	1345	880	64	1200	200x50	**1714**
sw-1612	GT	1475	900	1105	1645	880	67,5	500	200x40	**1265**
sw-1602	KE	1475	900	1105	1645	880	72	1200	200x50	**1855**
sw-2012	GT	2175	900	1105	2045	880	82	500	200x40	**1379**
sw-2002	KE	2175	900	1105	2045	880	86,5	1200	200x50	**1976**

wózek z 3 burtami
sw-2007

Wózek z 3 burtami, dłuższa burta wyjmowana

Symbol		Wymiary			Pow. użytk.		Waga	Udźwig	Koła ⌀	Cena
		mm			mm		kg	kg	mm	zł
		a	b	c	d	e				
sw-1317	GT	1575	900	1105	1305	845	78	500	200x40	**1644**
sw-1307	KE	1575	900	1105	1305	845	82	1200	200x50	**2074**
sw-1617	GT	1875	900	1105	1605	845	86,5	500	200x40	**1751**
sw-1607	KE	1875	900	1105	1605	845	89,5	1200	200x50	**2165**
sw-2017	GT	2275	900	1105	2005	845	96	500	200x40	**1894**
sw-2007	KE	2275	900	1105	2005	845	99,5	1200	200x50	**2346**

wózek z kłonicami
sw-2000

Wózek z kłonicami

Symbol		Wymiary			Pow. użytk.		Waga	Udźwig	Koła ⌀	Cena
		mm			mm		kg	kg	mm	zł
		a	b	c	d	e				
sw-1310	GT	1380	880	930	1305	805	47,5	500	200x40	**850**
sw-1300	KE	1380	880	930	1305	805	52	1200	200x50	**1281**
sw-1610	GT	1680	880	930	1605	805	53	500	200x40	**871**
sw-1600	KE	1680	880	930	1605	805	57	1200	200x50	**1339**
sw-2010	GT	2080	880	930	2005	805	62,5	500	200x40	**963**
sw-2000	KE	2080	880	930	2005	805	67	1200	200x50	**1448**

wózek z 2 burtami
sw-2003

Wózek z 2 burtami

Symbol		Wymiary			Pow. użytk.		Waga	Udźwig	Koła ⌀	Cena
		mm			mm		kg	kg	mm	zł
					d	e				
sw-1313	GT	1575	900	1105	1305	880	68	500	200x40	**1365**
sw-1303	KE	1575	900	1105	1305	880	72,5	1200	200x50	**1955**
sw-1613	GT	1875	900	1105	1605	880	76	500	200x40	**1458**
sw-1603	KE	1875	900	1105	1605	880	80,5	1200	200x50	**2069**
sw-2013	GT	2275	900	1105	2005	880	90,5	500	200x40	**1572**
sw-2003	KE	2275	900	1105	2005	880	95	1200	200x50	**2190**

wózek z 3 burtami
sw-2004

Wózek z 4 burtami, dłuższe burty wyjmowane

Symbol		Wymiary			Pow.użytk.		Waga	Udźwig	Koła ⌀	Cena
		mm			mm		kg	kg	mm	zł
		a	b	c	d	e				
sw-1314	GT	1575	900	1105	1305	810	86,5	500	200x40	**1920**
sw-1304	KE	1575	900	1105	1305	810	90,5	1200	200x50	**2550**
sw-1614	GT	1875	900	1105	1605	810	95	500	200x40	**2048**
sw-1604	KE	1875	900	1105	1605	810	97,5	1200	200x50	**2744**
sw-2014	GT	2275	900	1105	2005	810	104,5	500	200x40	**2453**
sw-2004	KE	2275	900	1105	2005	810		1200	200x50	**2913**

*Ceny nie zawierają podatku VAT

Wózki do transportu ciężkiego

Spawana konstrukcja stalowa; półki nachylone pod katem 17° lub 32°; półki "z" lub "bez" płyty drewnopodobnej; okleina dekor bukowy; krawędź o wysokości 10 mm; malowanie proszkowe farba RAL 5010 (niebieski); wysoka odporność na uszkodzenia mechaniczne; bieżnik z szarej gumy termoplastycznej, koła z precyzyjnymi łożyskami kulkowymi i osłona przeciwwłókienna; 4 koła obrotowe z osłoną stopy, w tym 2 koła z hamulcem. Wysokość półek: 265, 545, 845 mm. Dla Państwa bezpieczeństwa koła obrotowe z hamulcem i z osłoną! KE = koła elastyczne, KO = koła poliuretanowe

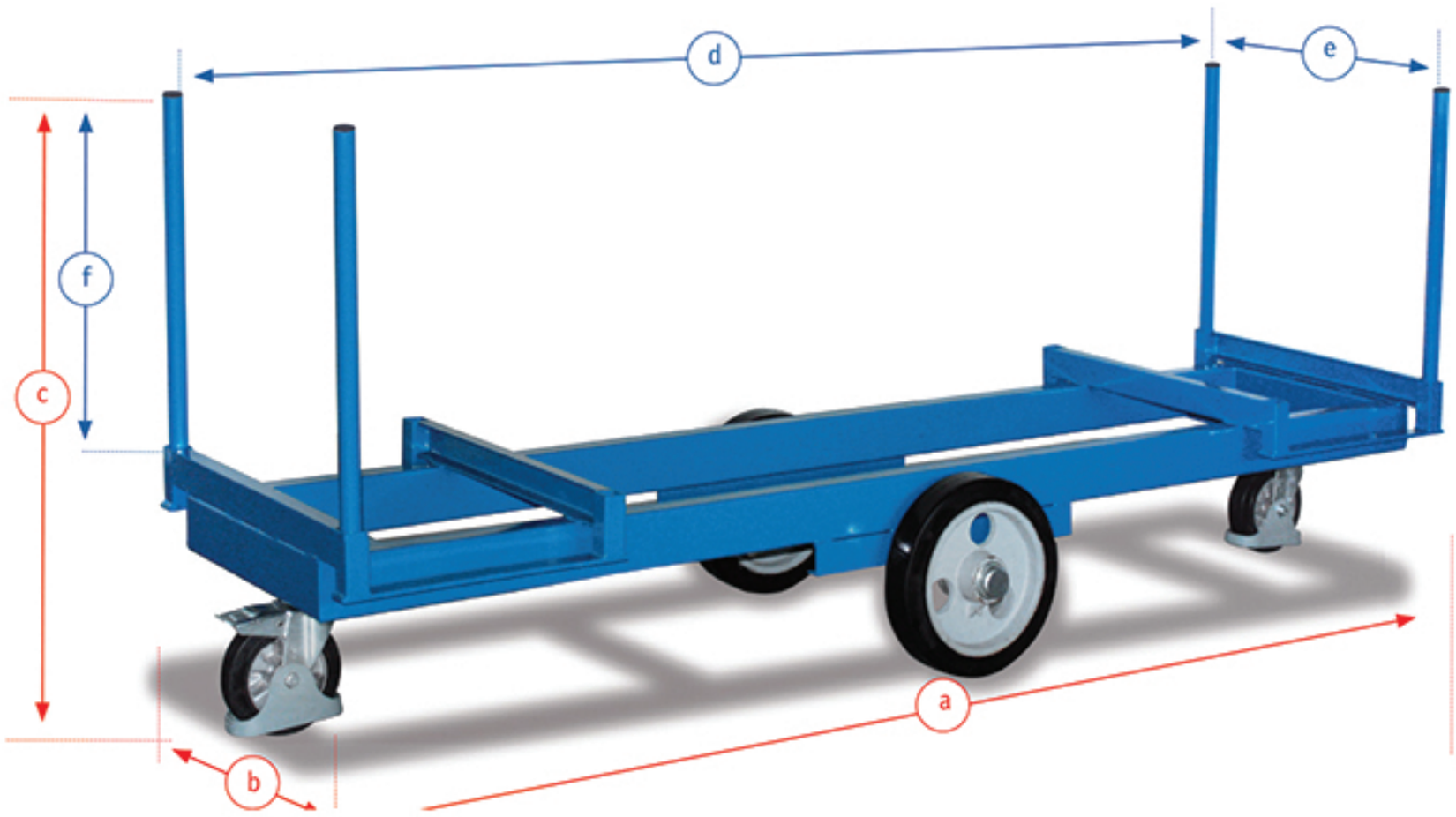

wózki do długich materiałów
sw-2500

Dwa rodzaje kół:

koła elastyczne

koła poliuretanowe

Wózek do długich materiałów z 4 kłonicami, szerokość całkowita 720 mm, szerokość w świetle 600 mm

Symbol		Wymiary			Pow.użytk.		Wys.	Waga	Udźwig	Koła ⌀	Cena
		mm			mm			kg	kg	mm	zł
		a	b	c	d	e	f				
sw-2500	KE	2500	760	1030	2500	615	610	115,0	2000	360x60 360x50	**3146**
sw-2501	KO	2500	760	1030	2500	615	610	123,0	3000	360x60 360x50	**3955**

Wózki do transportu ciężkiego

Spawana konstrukcja stalowa; z wsuwanymi kłonicami, długość 600 mm; powierzchnia użytkowa z antypoślizgowej, wodoodpornej sklejki; wysokość załadunkowa 330 mm; malowanie proszkowe farba RAL 5010 (niebieski); wysoka odporność na uszkodzenia mechaniczne; koła z elastycznej gumy pełnej 200 x 50 mm; piasta z łożyskiem kulkowym; 4 koła obrotowe, w tym 2 koła z hamulcem i osłona stopy. Dla Państwa bezpieczeństwa koła obrotowe z hamulcem i z osłoną!

wózki do długich materiałów
sw-700.710

Wózek do długich, ciężkich materiałów z 4 kłonicami, wysokość użytkowa 510 mm

Symbol	Wymiary			Pow.użytk.			Waga	Udźwig	Koła ⌀	Cena
	mm			mm			kg	kg	mm	zł
	a	b	c	d	e	f				
sw-700.710	700	700	940	625	625	610	51,5	1200	200 × 50	**1134**

*Ceny nie zawierają podatku VAT

Wózki do transportu ciężkiego

MTL ASCO

Konstrukcja platformy z innowacyjnego profilu stalowego; powierzchnia użytkowa, burty czołowe i boczne z antypoślizgowej, wodoodpornej sklejki; malowanie proszkowe farbą RAL 5010 (niebieski); wysoka odporność na uszkodzenia mechaniczne; bieżnik pełna guma elastyczna, felga aluminiowa; piasta z łożyskiem kulkowym; osłona stopy; 2 koła obrotowe z hamulcem i 2 koła stałe. Dla Państwa bezpieczeństwa koła obrotowe z hamulcem i z osłoną!

od 933 zł

wózek z pałąkiem
sw-700.180

wózek z burtą
sw-700.182

Wózek ręczny z pałąkiem

Symbol	Wymiary			Pow. użytk.		Waga	Udźwig	Koła ⌀	Cena
	mm			mm		kg	kg	mm	zł
	a	b	c	d	e				
sw-700.180	1130	700	1015	1025	700	36	1000	200x50	933
sw-800.180	1330	800	1015	1225	800	44	1000	200x50	1022
sw-800.181	1730	800	1015	1625	800	51	1000	200x50	1212
sw-800.184	2130	800	1015	2025	800	58	1000	200x50	1531

Wózek ręczny z 1 burtą

Symbol	Wymiary			Pow. użytk.		Waga	Udźwig	Koła ⌀	Cena
	mm			mm		kg	kg	mm	zł
	a	b	c	d	e				
sw-700.182	1130	700	1015	1025	700	38,5	1000	200x50	994
sw-800.182	1330	800	1015	1225	800	47,5	1000	200x50	1099
sw-800.183	1730	800	1015	1625	800	54,5	1000	200x50	1286
sw-800.185	2130	800	1015	2025	800	62	1000	200x50	1617

wózek z 2 burtami
sw-700.212

Wózek ręczny z 2 burtami

Symbol	Wymiary			Pow. użytk.		Waga	Udźwig	Koła ⌀	Cena
	mm			mm		kg	kg	mm	zł
	a	b	c	d	e				
sw-700.212	1195	700	1015	995	700	45,5	1000	200x50	1151
sw-800.212	1395	800	1015	1195	800	54,5	1000	200x50	1274
sw-800.213	1795	800	1015	1595	800	61,5	1000	200x50	1470
sw-800.226	1795	800	1015	1995	800	69,5	1000	200x50	1794

wózek z 3 burtami
sw-700.322

Wózek ręczny z 3 burtami, wysokość burt 500 mm, dłuższa burta wyjmowana

Symbol	Wymiary			Pow. użytk.		Waga	Udźwig	Koła ⌀	Cena
	mm			mm		kg	kg	mm	zł
	a	b	c	d	e				
sw-700.322	1195	700	1015	995	995	54,5	1000	200x50	1444
sw-800.322	1395	800	1015	1195	765	66,5	1000	200x50	1555
sw-800.323	1795	800	1015	1595	765	72	1000	200x50	1838
sw-800.324	2195	800	1015	1995	765	80,5	1000	200x50	2169

wózek z 4 burtami
sw-700.465

NOŚNOŚĆ 1000 kg

Wózek ręczny z 4 burtami, wysokość burt 500 mm, dłuższe burty wyjmowane

Symbol	Wymiary			Pow. użytk.		Waga	Udźwig	Koła ⌀	Cena
	mm			mm		kg	kg	mm	zł
	a	b	c	d	e				
sw-700.465	1195	700	1015	995	650	58,5	1000	200x50	1636
sw-800.465	1395	800	1015	1195	750	71,5	1000	200x50	1755
sw-800.299	1795	800	1015	1595	750	82,5	1000	200x50	2107
sw-800.466	2195	800	1015	1995	750	94,5	1000	200x50	2501

*Ceny nie zawierają podatku VAT

Wózki ręczne

Spawana konstrukcja stalowa; z reflektorami bezpieczeństwa; z burtami lub ze ścianami z rur; z obrotnicą; automatyczny hamulec postojowy, działający na przednie koła w 2 pozycjach dyszla; kontrola działania hamulca również przez nachylenie dyszla; bezpieczny dyszel z miękkim wężem ochronnym; automatyczny powrót dyszla do pozycji spoczynkowej; powierzchnia załadunkowa z antypoślizgowej sklejki; malowanie proszkowe farba RAL 5010 (niebieski); wysoka odporność na uszkodzenia mechaniczne; koła pneumatyczne lub z gumy pełnej. KP = koła pneumatyczne, PG = pełna guma

wózek ręczny bez burt
zu-05201

Wózek ręczny bez burt, wysokość ładunkowa 410 mm

Symbol		Pow. użytk.		Waga	Udźwig	Koła ⌀	Cena
		mm		kg	kg	mm	zł
		d	e				
zu-05101	PG	1120	700	47,5	700	260x85	1799
zu-05102	KP	1120	700	51	700	260x65	1838
zu-05121	PG	1320	800	53	700	260x85	1844
zu-05122	KP	1320	800	57	700	260x65	1885

Wózek ręczny bez burt, wysokość ładunkowa 480 mm

Symbol		Pow. użytk.		Waga	Udźwig	Koła ⌀	Cena
		mm		kg	kg	mm	zł
		d	e				
zu-05131	PG	1265	800	62	1000	400x100	2147
zu-05132	KP	1265	800	88,5	1000	400x80	2005
zu-05161	PG	1665	800	68,5	1000	400x100	2418
zu-05162	KP	1665	800	95	1000	400x80	2281
zu-05201	PG	2065	1000	84	1250	400x100	2712
zu-05202	KP	2065	1000	110	1250	400x80	2575

wózek ręczny z otwartą skrzynią ładunkową
zu-15131

Wózek ręczny z burtami o wysokości 220 mm, wysokość ładunkowa 410 mm

Symbol		Pow. użytk.		Waga	Udźwig	Koła ⌀	Cena
		mm		kg	kg	mm	zł
		d	e				
zu-15101	PG	1135	730	68,5	700	260x85	2598
zu-15102	KP	1135	730	72,5	700	260x65	2639
zu-15121	PG	1335	830	76	700	260x85	2860
zu-15122	KP	1335	830	79,5	700	260x65	2902

Wózek ręczny z burtami o wysokości 220 mm, wysokość ładunkowa 480 mm

Symbol		Pow. użytk.		Waga	Udźwig	Koła ⌀	Cena
		mm		kg	kg	mm	zł
		d	e				
zu-15131	PG	1280	830	85	1000	400×80	3164
zu-15132	KP	1280	830	107	1000	400×100	2861
zu-15161	PG	1680	830	93,5	1000	400×80	3501
zu-15162	KP	1680	830	120	1000	400×100	3363
zu-15201	PG	2080	1030	112	1000	400×80	3994
zu-15202	KP	2080	1030	138,5	1250	400×100	3807

*Ceny nie zawierają podatku VAT

Wózki skrzyniowe

Budowa modułowa; konstrukcja podłogi z innowacyjnego profilu stalowego; powierzchnia użytkowa z płyty drewnopodobnej; okleina dekor bukowy; malowanie proszkowe farba RAL 5010 (niebieski); wysoka odpornosc na uszkodzenia mechaniczne; bieżnik z szarej gumy termoplastycznej, koła z precyzyjnymi łożyskami kulkowymi; osłona przeciwwłókienna i osłona stopy; 2 koła obrotowe z hamulcem i 2 koła stałe; wysokość użytkowa w każdym przypadku 800 mm; wszystkie wózki z otwieraną w połowie przednią ścianą. Dla Państwa bezpieczeństwa koła obrotowe z hamulcem i z osłoną!

wózek skrzyniowy sw-700.404

wózek skrzyniowy sw-700.406

Wózek skrzyniowy, siatkowy, oczka siatki 50 x 50 mm

Symbol	Wymiary			Pow. użytk.		Waga	Udźwig	Koła ⌀	Cena
	mm			mm		kg	kg	mm	zł
	a	b	c	d	e				
sw-700.404	1060	715	1095	1000	650	50,5	500	200x40	1007
sw-800.404	1260	815	1095	1200	750	57	500	200x40	1080

Wózek skrzyniowy z płytą drewnopodobną (MDF)

Symbol	Wymiary			Pow. użytk.		Waga	Udźwig	Koła ⌀	Cena
	mm			mm		kg	kg	mm	zł
	a	b	c	d	e				
sw-700.406	1060	715	1095	1000	650	73	500	200x40	1009
sw-800.406	1260	815	1095	1200	750	84	500	200x40	1180

Wózek skrzyniowy

Konstrukcja z kątowników stalowych; spawany; z uchwytem; powierzchnia użytkowa, ściany boczne i dach z płyty drewnopodobnej; okleina dekor bukowy; pierścieś na kłódkę; malowanie proszkowe farba RAL 5010 (niebieski); wysoka odporność za uszkodzenia mechaniczne; bieżnik z szarej gumy termoplastycznej, koła z precyzyjnymi łożyskami kulkowymi; osłona przeciwwłókienna i osłona stopy; 2 koła obrotowe z hamulcem i 2 koła stałe; wysokość użytkowa w każdym przypadku 800 mm; wszystkie wózki z otwieraną w połowie przednią scianą. Dla Państwa bezpieczeństwa koła obrotowe z hamulcem i z osłoną!

wózek skrzyniowy sw-700.404

wózek skrzyniowy sw-700.407

Wózek skrzyniowy ze wspawaną siatką drucianą 50 x 50 mm, wieko podwójnie składane, zamykane (dostosowane do kłódki)

Symbol	Wymiary			Pow. użytk.		Waga	Udźwig	Koła ⌀	Cena
	mm			mm		kg	kg	mm	zł
	a	b	c	d	e				
sw-700.405	1130	730	1150	975	680	72	500	200x40	1404
sw-800.405	1330	830	1150	1175	780	77,5	500	200x40	1629

Wózek skrzyniowy z płytą drewnopodobną (MDF), wieko podwójnie składane, zamykane (dostosowane do kłódki)

Symbol	Wymiary			Pow. użytk.		Waga	Udźwig	Koła ⌀	Cena
	mm			mm		kg	kg	mm	zł
	a	b	c	d	e				
sw-700.407	1130	730	1150	970	670	82	500	200x40	1468
sw-800.407	1330	830	1150	1170	770	96	500	200x40	1629

*Ceny nie zawierają podatku VAT

wózek skrzyniowy
sw-700.415

wózek skrzyniowy bez wieka
sw-700.414

Wózek skrzyniowy bez wieka

Symbol	Wymiary			Pow. użytk.		Waga	Udźwig	Koła ⌀	Cena
	mm			mm		kg	kg	mm	zł
	a	b	c	d	e				
sw-700.414	1130	720	1105	990	690	85,5	500	200x40	1241
sw-800.414	1330	820	1105	1190	790	101	500	200x40	1370
sw-700.415	1165	730	1115	990	690	99	500	200x40	1603
sw-800.415	1365	830	1115	1190	790	115	500	200x40	1720

Wózki do paczek

Budowa modułowa; uchwyt do pchania; konstrukcja podłogi z innowacyjnego profilu stalowego, konstrukcja spawana ze stali; powierzchnia użytkowa z płyty drewnopodobnej; okleina dekor bukowy; opcjonalnie półki; drabinka do ich zawieszania co 120 mm; ściany czołowe i boczne z siatki; oczko siatki 120 x 120 mm; malowanie proszkowe farba RAL 5010 (niebieski); wysoka odporność na uszkodzenia mechaniczne; bieżnik z szarej gumy termoplastycznej, koła z precyzyjnymi łożyskami kulkowymi; osłona przeciwwłókienna i osłona stopy; 2 koła obrotowe z hamulcem i 2 koła stałe. Dla Państwa bezpieczeństwa koła obrotowe z hamulcem i z osłoną!

niski wózek do paczek
z 3 ścianami sw- 500.313

wysoki wózek do paczek
z 3 ścianami sw- 500.306

Niski wózek do paczek, 3 ściany

Symbol	Wymiary			Pow. użytk.		Waga	Udźwig	Koła ⌀	Cena
	mm			mm		kg	kg	mm	zł
	a	b	c	d	e				
sw-500.313	1040	525	1180	850	500	35	400	160x40	756
sw-600.313	1190	625	1220	1000	600	43	500	200x40	822
sw-700.313	1190	725	1220	1000	700	50,5	500	200x40	863
sw-800.313	1390	825	1220	1200	800	57,5	500	200x40	933

Wysoki wózek do paczek, 3 ściany

Symbol	Wymiary			Pow. użytk.		Waga	Udźwig	Koła ⌀	Cena
	mm			mm		kg	kg	mm	zł
	a	b	c	d	e				
sw-500.306	1040	525	1780	850	500	43	400	160x40	789
sw-600.306	1190	625	1820	1000	600	52	500	200x40	884
sw-700.306	1190	725	1820	1000	700	60,5	500	200x40	936
sw-800.306	1390	825	1820	1200	800	68,5	500	200x40	1009

wysoki wózek do paczek
z 4 ścianami sw- 500.405

niski wózek do paczek
z 4 ścianami sw- 500.420

Wysoki wózek do paczek, 4 ściany

Symbol	Wymiary			Pow. użytk.		Waga	Udźwig	Koła ⌀	Cena
	mm			mm		kg	kg	mm	zł
	a	b	c	d	e				
sw-500.405	1040	540	1780	850	500	49	400	160x40	1070
sw-600.405	1190	640	1820	1000	600	57,5	500	200x40	1123
sw-700.403	1190	740	1820	1000	700	68	500	200x40	1174
sw-800.403	1390	840	1820	1200	800	76	500	200x40	1262

Niski wózek do paczek, 4 ściany

Symbol	Wymiary			Pow. użytk.		Waga	Udźwig	Koła ⌀	Cena
	mm			mm		kg	kg	mm	zł
	a	b	c	d	e				
sw-500.420	1040	540	1180	850	500	40	400	160x40	976
sw-600.420	1190	640	1220	1000	600	47	500	200x40	1045
sw-700.220	1190	740	1220	1000	700	54,5	500	200x40	1086
sw-800.220	1390	840	1220	1200	800	61,5	500	200x40	1166

*Ceny nie zawierają podatku VAT

Wózki warsztatowe

Konstrukcja z blachy stalowej; płyta robocza ze sklejki "z" lub "bez"obramowania z 3 stron; wysokość 80 mm; przód wózka malowany proszkowo farba RAL 5010 (niebieski); korpus RAL 7035 (jasno szary); w szafce jedna stała i dwie wyjmowane półki; nośność każdej półki 30 kg; szuflady z prowadnicami i centralnym zamknięciem na zamek cylindryczny; nośność każdej szuflady 25 kg; bieżnik z szarej gumy termoplastycznej z precyzyjnym łożyskiem kulkowym; osłona przeciwwłókienna i osłona stopy; 2 koła obrotowe z EasySTOP i 2 koła stałe; wysokość robocza w każdej wersji 955 mm, w punkcie 4 i 5 wysokość robocza 790 mm. Dla Państwa bezpieczeństwa koła obrotowe z osłoną i EasyStop!

wózek warsztatowy
sw-985.000

Wózek warsztatowy z 1 szafką, 4 szufladami i 1 powierzchnią użytkową
(Typ szuflad :1,2,2,3)

Symbol	Wymiary			Pow. użytk.		Waga	Udźwig	Koła ∅	Cena
	mm			mm		kg	kg	mm	zł
	a	b	c	d	e				
sw-985.000	1110	600	960	1000	600	83,5	400	160x40	1814

Wymiary szuflad:
Typ 1 290x475x95mm **Typ 2** 290x475x155mm **Typ 3** 290x475x130mm

Wózek warsztatowy z 1 szafką, 4 szufladami i 1 powierzchnią użytkową
(Typ szuflad :1,2,2,3)

Symbol	Wymiary			Pow. użytk.		Waga	Udźwig	Koła ∅	Cena
	mm			mm		kg	kg	mm	zł
	a	b	c	d	e				
sw-985.002	1125	610	1040	1000	600	85	400	160x40	1958

Wózki warsztatowe z EasySTOP

Budowa modułowa; konstrukcja podłogi z innowacyjnego profilu stalowego; płyta robocza ze sklejki obramowanej z 3 stron na wysokość 80 mm; przód wózka malowany proszkowo farba RAL 5010 (niebieski); korpus RAL 7035 (jasno szary); szafka z drzwiami skrzydłowymi z jedną stałą i dwoma wyjmowanymi półkami; nośność każdej półki 30 kg; szuflady z prowadnicami i centralnym zamknięciem na zamek cylindryczny; nośność każdej szuflady 25 kg; bieżnik z szarej gumy termoplastycznej z precyzyjnym łożyskiem kulkowym; osłona przeciwwłókienna i osłona stopy; 2 koła obrotowe z EasySTOP i 2 koła stałe; wysokość robocza w każdej wersji 850 mm. Dla Państwa bezpieczeństwa koła obrotowe z osłoną i EasyStop!

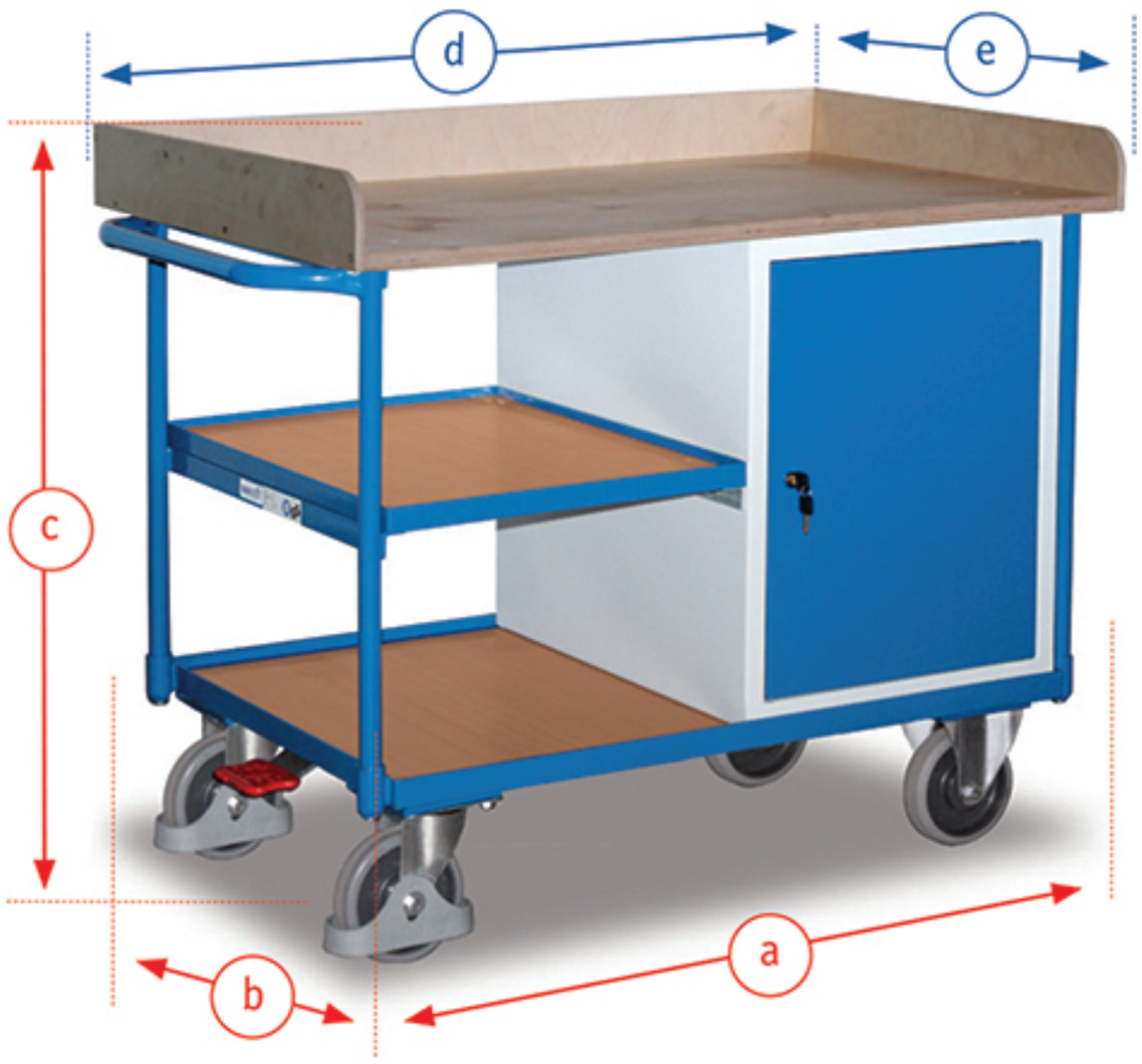

NOŚNOŚĆ KAŻDEJ PÓŁKI 30 kg

Wózek warsztatowy z 1 szafką i 3 powierzchniami użytkowymi

Symbol	Wymiary			Pow. użytk.		Waga	Udźwig	Koła ∅	Cena
	mm			mm		kg	kg	mm	zł
	a	b	c	d	e				
sw-600.610	1220	640	955	1125	630	68,5	400	160x40	2047

*Ceny nie zawierają podatku VAT

Wózki na EURO-skrzynki

Spawana konstrukcja stalowa; półki nachylone pod katem 17° lub 32°; półki "z" lub "bez" płyty drewnopodobnej; okleina dekor bukowy; krawędź o wysokości 10 mm; malowanie proszkowe farba RAL 5010 (niebieski); wysoka odporność na uszkodzenia mechaniczne; bieżnik z szarej gumy termoplastycznej, koła z precyzyjnymi łożyskami kulkowymi i osłona przeciwwłókienna; 4 koła obrotowe z osłoną stopy, w tym 2 koła z hamulcem. Wysokość półek: 265, 545, 845 mm. Dla Państwa bezpieczeństwa koła obrotowe z hamulcem i osłoną!

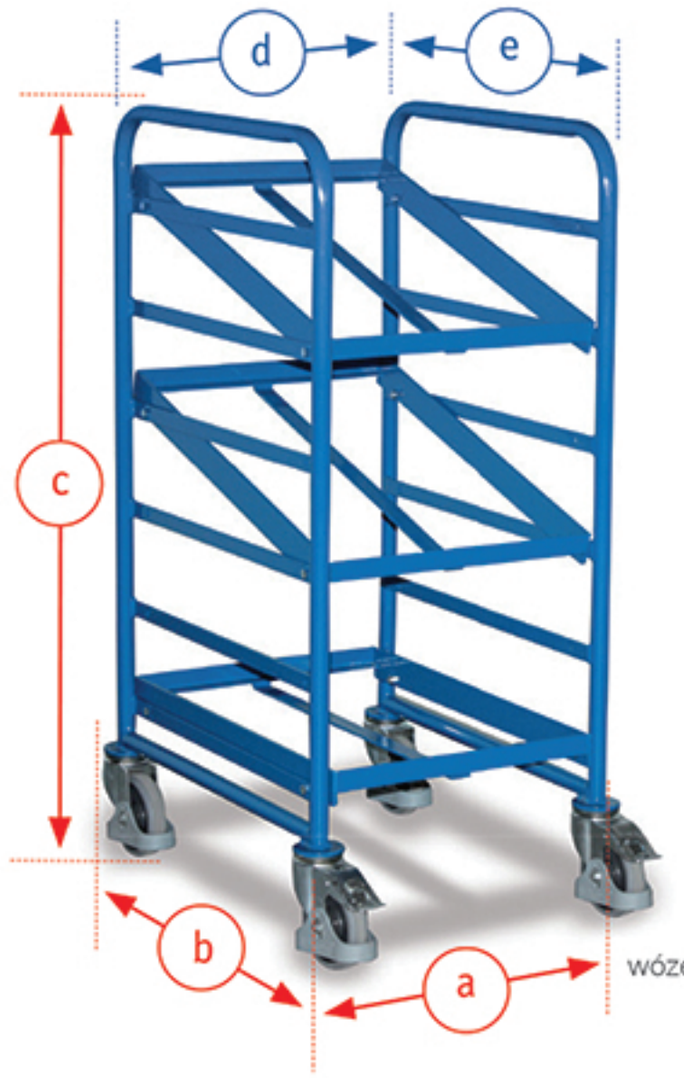

wózek na EURO-skrzynki
sw-610.100

wózek na EURO-skrzynki
sw-610.200

Wózek na EURO-skrzynki, 3 piętrowy, półki bez płyty

Symbol	Wymiary			Pow. użytk.		Waga	Udźwig	Koła ⌀	Cena
	mm			mm		kg	kg	mm	zł
	a	b	c	d	e				
sw-610.100	520	665	1125	410	610	33,5	200	125x32	667
Wózek na EURO-skrzynki, 3 piętrowy, półki bez płyty									
sw-610.200	935	665	1125	825	610	38,5	200	125x32	780

wózek na EURO-skrzynki
sw-610.101

wózek na EURO-skrzynki
sw-610.201

Wózek na EURO-skrzynki z 3 półkami z płyty drewnopodobnej (MDF)

Symbol	Wymiary			Pow. użytk.		Waga	Udźwig	Koła ⌀	Cena
	mm			mm		kg	kg	mm	zł
	a	b	c	d	e				
sw-610.101	520	665	1125	410	610	40,5	200	125x32	737
Wózek na EURO-skrzynki z 3 półkami z płyty drewnopodobnej (MDF)									
sw-610.201	935	665	1125	825	610	52,5	200	125x32	915

*Ceny nie zawierają podatku VAT

Regał / wózek do opon

Spawana konstrukcja stalowa; z wsuwanymi kłonicami, długość 600 mm; powierzchnia użytkowa z antypoślizgowej, wodoodpornej sklejki; wysokość załadunkowa 330 mm; malowanie proszkowe farba RAL 5010 (niebieski); wysoka odporność na uszkodzenia mechaniczne; koła z elastycznej gumy pełnej 200 x 50 mm; piasta z łożyskiem kulkowym; 4 koła obrotowe, w tym 2 koła z hamulcem i osłona stopy. Dla Państwa bezpieczeństwa koła obrotowe z hamulcem i osłoną!

regał do opon / podstawa
sw-646.003

regał do opon / podstawa
sw-646.004

Wózek / regał do opon (podstawa) 4 opony o max. szerokości 275 mm na półkę

Symbol	Wymiary			Pow. użytk.		Waga	Udźwig	Koła ⌀	Cena
	mm			mm		kg	kg	mm	zł
	a	b	c	d	e				
sw-646.003	1225	780	1430	1145	395	27	300	125x32	713
sw-646.004	1225	750	1325	1145	395	23	300	-	663

*Ceny nie zawierają podatku VAT

Nadstawki paletowe

Solidna, spawana, stalowa konstrukcja; dopasowane do palet Euro oraz palet przemysłowych; malowanie farba RAL 5012 (niebieski); wszystkie nadstawki składane; standardowe wymiary sprawdzone pod względem bezpieczeństwa (TUV); wszystkie nadstawki dostępne w różnych wysokościach także w wersji cynkowanej.

nadstawka paletowa typ 62
pa-080.020

nadstawka paletowa typ 64
pa-080.027

Nadstawka paletowa Typ 62, wszystkie ściany zamknięte, osiatkowane, oczka siatki 100 x 100 mm

Symbol	Pow. użytk.		Wys.	Piętrowanie	Waga	Udźwig	Cena
	mm		mm		kg	kg	zł
	a	b	f				
pa-080.020	1200	800	400	4	16	1500	542
pa-080.021	1200	800	600	4	19	1500	575
pa-100.015	1200	1000	400	4	17,5	1500	575
pa-100.016	1200	1000	600	4	20,5	1500	609

Nadstawka paletowa Typ 64, wszystkie ściany osiatkowane, oczka siatki 100 x 100 mm, w połowie składana ściana wzdłużna (1200 mm)

Symbol	Pow. użytk.		Wys.	Piętrowanie	Waga	Udźwig	Cena
	mm		mm		kg	kg	zł
	a	b	f				
pa-080.027	1200	800	800	4	24,5	1000	635
pa-080.028	1200	800	1000	4	27,5	1000	669
pa-080.029	1200	800	1200	4	31	750	702
pa-080.030	1200	800	1600	4	40	750	735
pa-100.022	1200	1000	800	4	26	1000	669
pa-100.023	1200	1000	1000	4	29	1000	702
pa-100.024	1200	1000	1200	4	32,5	750	735
pa-100.025	1200	1000	1600	3	41,5	750	775

Nadstawka paletowa z klamrą Typ 65 K do późniejszego montażu na już załadowanej palecie; blokowanie elementów ramy poprzez zaciski ręczne; brak możliwosci przemieszczania w ułożeniu piętrowym.

wózek z 3 burtami
sw-700.322

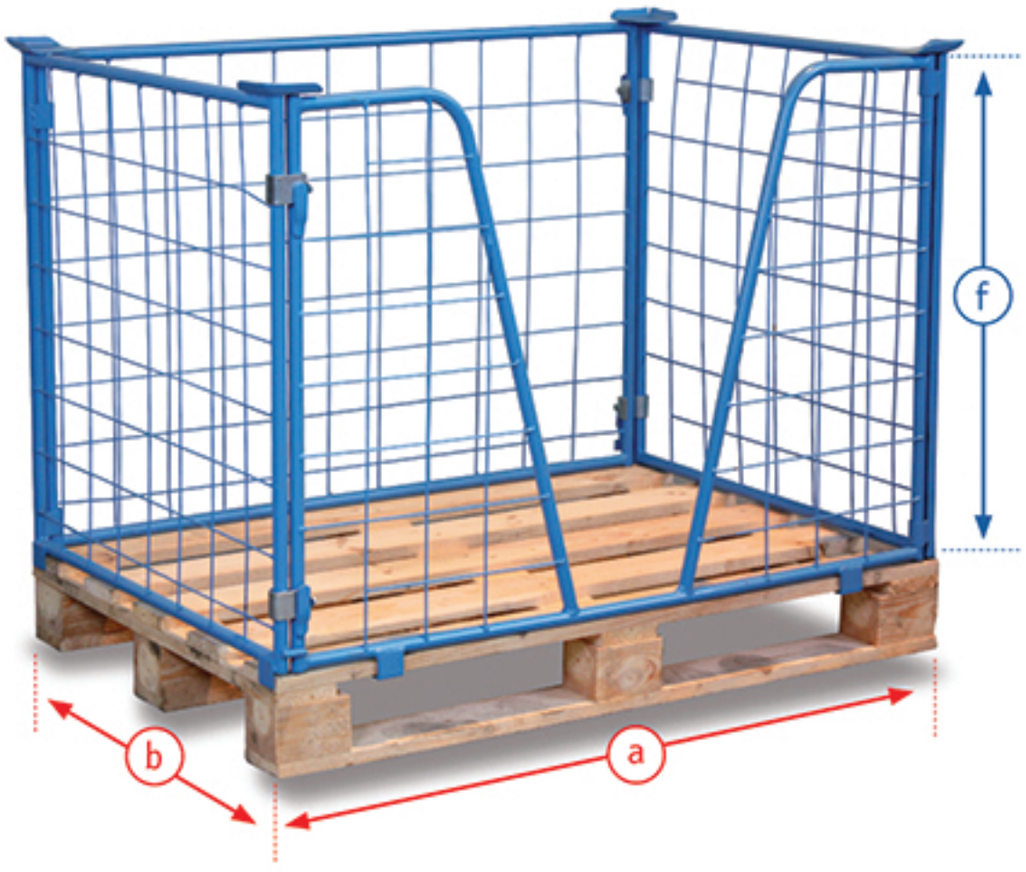

wózek z 3 burtami
sw-700.322

Nadstawka paletowa Typ 65 K

Symbol	Pow. użytk.		Wys.	Piętrowanie	Waga	Udźwig	Cena
	mm		mm		kg	kg	zł
	a	b	f				
pa-080.300	1200	800	800	3	26,5	1500	596
pa-080.301	1200	800	1000	3	30	1500	640
pa-080.302	1200	800	1200	3	32,5	750	681
pa-080.303	1200	800	1600	3	34,5	750	715
pa-100.304	1200	1000	800	3	29	1500	623
pa-100.305	1200	1000	1000	3	31	1500	648
pa-100.306	1200	1000	1200	3	32,5	750	696
pa-100.307	1200	1000	1600	3	36,5	750	725

Nadstawka paletowa Typ 63, wszystkie ściany osiatkowane, oczka siatki 100 x 100 mm. Na jednej ze stron o dł. 1200 mm wycięcie w kształcie litery V

Symbol	Pow. użytk.		Wys.	Piętrowanie	Waga	Udźwig	Cena
	mm		mm		kg	kg	zł
	a	b	f				
pa-080.023	1200	800	800	3	22,5	1000	593
pa-080.024	1200	800	1000	3	26	1000	628
pa-080.025	1200	800	1200	3	29	750	671
pa-080.026	1200	800	1600	3	37	750	706
pa-100.018	1200	1000	800	3	23,5	1000	607
pa-100.019	1200	1000	1000	3	27	1000	643
pa-100.020	1200	1000	1200	3	30,5	750	678
pa-100.021	1200	1000	1600	3	43,5	750	713

*Ceny nie zawierają podatku VAT

nadstawka paletowa typ 68
pa - 080.012

Nadstawka paletowa Typ 68
Wszystkie 4 ściany z przekątnymi rurami, które zbiegają się pośrodku u góry.

Nadstawka paletowa Typ 68

Symbol	Pow. użytk.		Wys.	Piętrowanie	Waga	Udźwig	Cena
	mm		mm		kg	kg	zł
	a	b	f				
pa-080.012	1200	800	800	3	37,5	2000	569
pa-080.013	1200	800	1000	3	40,5	2000	606
pa-080.014	1200	800	1200	3	44	2000	638
pa-080.015	1200	800	1600	3	51,5	2000	676
pa-100.007	1200	1000	800	3	39	2000	606
pa-100.008	1200	1000	1000	3	41	2000	638
pa-100.009	1200	1000	1200	3	45	2000	659
pa-100.010	1200	1000	1600	3	53	2000	676

nadstawka paletowa typ 75
pa - 080.016

od 531 zł

Nadstawka paletowa Typ 75
Obydwie strony wzdłużne (1200 mm) z 4 pionowymi rurami; pozostałe strony (800 / 1000 mm) otwarte.

Nadstawka paletowa Typ 75

Symbol	Pow. użytk.		Wys.	Piętrowanie	Waga	Udźwig	Cena
	mm		mm		kg	kg	zł
	a	b	f				
pa-080.016	1200	800	755	4	29	2000	531
pa-080.017	1200	800	955	4	31,5	2000	562
pa-080.018	1200	800	1155	3	34	1000	600
pa-080.019	1200	800	1555	3	39	1000	632
pa-100.011	1200	1000	755	4	30,5	1000	543
pa-100.012	1200	1000	955	4	33	1000	575
pa-100.013	1200	1000	1155	3	36	500	613
pa-100.014	1200	1000	1555	3	41	500	644

*Ceny nie zawierają podatku VAT

Platforma przejazdowa

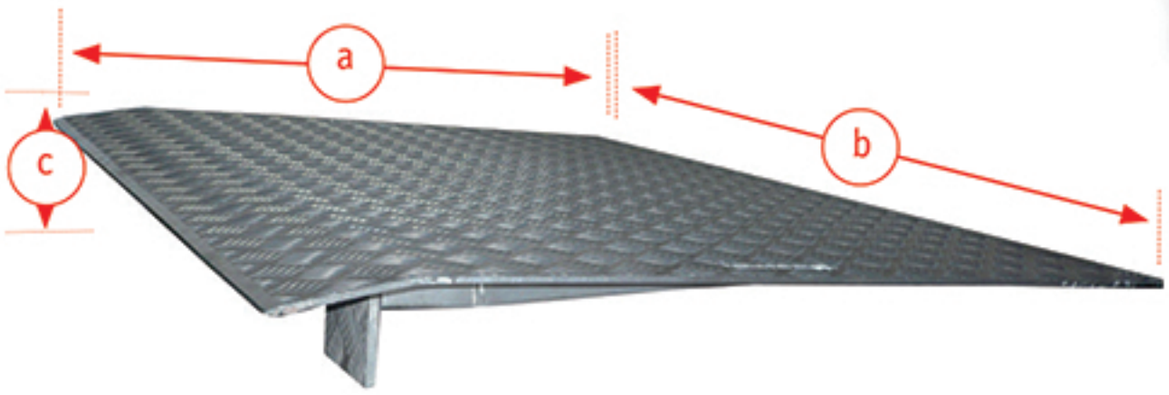

Cena 1712 zł

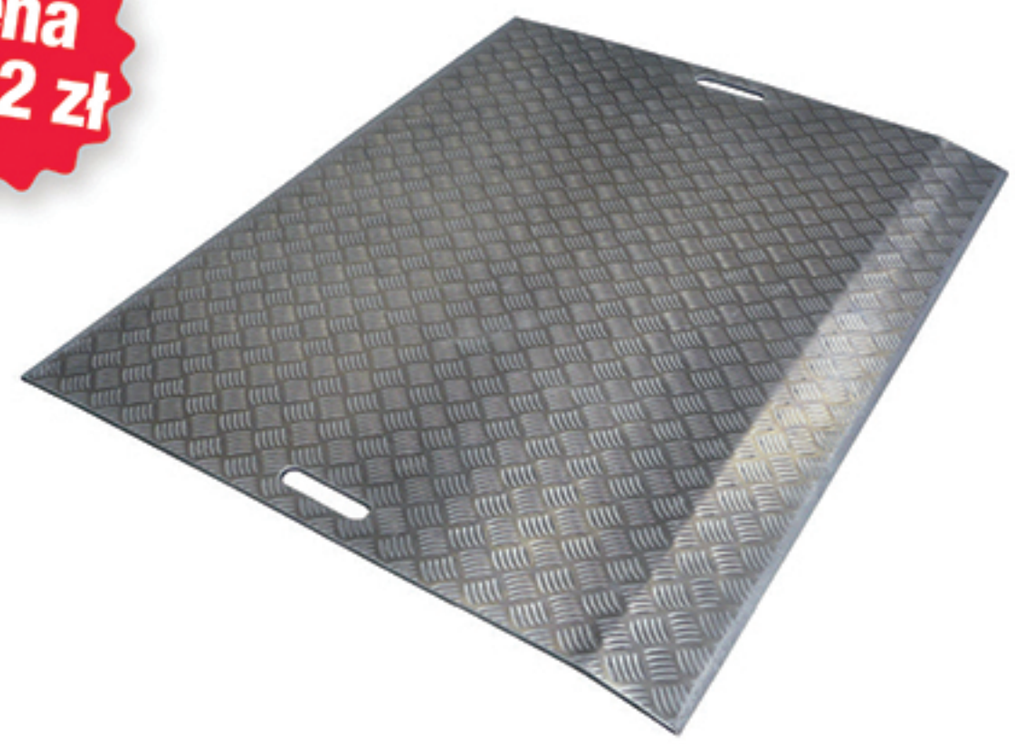

platforma przejazdowa
sg-100.008

Platforma przejazdowa

Symbol	Wymiary			Waga	Udźwig	Cena
	mm			kg	kg	zł
	a	b	c			
sg-100.008	1000	1000	120	35,0	1200	1712

Platforma wjazdowa

Do wjazdu wózków widłowych w kontenery morskie; solidna, stalowa, spawana konstrukcja; spoczywa cała powierzchnia na podłożu w czasie wjazdu wózka; wzniesienie podjazdu od 0 do 200 mm, wysokość pod ruchomą krawedzią 190 mm; powierzchnia platformy z blachy żeberkowej 6/8 mm; ruchoma krawędź z blachy 10/12 mm; po obu stronach łańcuch z hakiem w celu zabezpieczenia przed przesuwaniem się platformy; centralnie wyciągany zaczep do podnoszenia, przenoszenia i pozycjonowania platformy; farba czarna.

platforma wjazdowa
sg-200.520

Platforma wjazdowa

Symbol	Wymiary			Blacha ruchoma	Waga	Udźwig	Cena
	mm			mm	kg	kg	zł
	a	b	c				
sg-200.520	2000	1815	200	300	282,5	7500	3333

*Ceny nie zawierają podatku VAT

Drabina wolnostojąca domowa- linia profesjonalna

Podest wzmocniony włóknem węglowym. Solidna drabina aluminiowa do zastosowań półprofesjonalnych. Dodatkowe wzmocnienie stopni nitami wewnętrznymi. Wzmocniona konstrukcja poprzez zastosowanie poprzeczki wzmacniającej. Szerokość stopnia 125mm. Odpowiada normie PN-EN 131.

Ilość Stopni + podest		1+1	2+1	3+1	4+1	5+1	6+1	7+1
Wysokość po złożeniu -L	[m]	1,06	1,30	1,54	1,78	2,02	2,26	2,50
Wysokość podestu -H	[m]	0,39	0,62	0,84	1,07	1,29	1,52	1,75
Wysokość robocza	[m]	2,39	2,62	2,84	3,07	3,29	3,52	3,75
Szerokość -D	[m]	0,40	0,43	0,45	0,48	0,50	0,53	0,55
Rozstaw -C	[m]	0,49	0,63	0,77	0,91	1,06	1,20	1,34
Podest szerokość x głębokość -AxB	[m]	0,27 x 0,25						
Waga	[kg]	2,50	3,00	3,60	4,25	4,90	5,75	6,40
Symbol		1101	1102	1103	1104	1105	1106	1107
Cena	zł	**94**	**111**	**143**	**171**	**196**	**220**	**274**

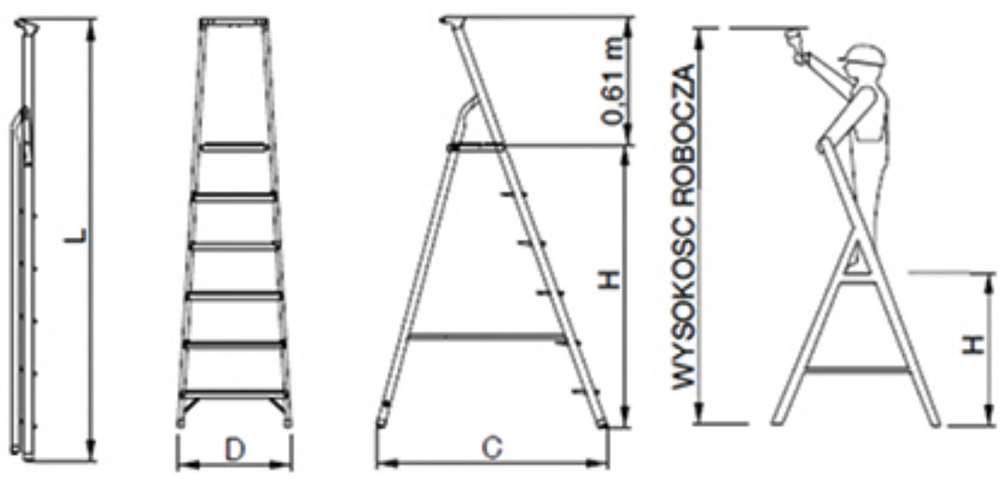

MTL ASCO

Drabina wolnostojąca domowa - linia ekonomiczna

Drabina do zastosowań domowych. Praktyczna półka na narzędzia. Hak do zawieszania wiadra. Szerokość stopnia 80mm. Odpowiada normie PN-EN 131.

Ilość Stopni + podest		2+1	3+1	4+1	5+1	6+1	7+1
Wysokość po złożeniu -L	[m]	1,32	1,56	1,80	2,04	2,28	2,52
Wysokość podestu -H	[m]	0,62	0,84	1,07	1,29	1,52	1,75
Wysokość robocza	[m]	2,62	2,84	3,07	3,29	3,52	3,75
Szerokość -D	[m]	0,43	0,45	0,48	0,50	0,53	0,55
Rozstaw -C	[m]	0,63	0,77	0,91	1,06	1,20	1,34
Podest szerokość x głębokość -AxB	[m]	0,27 x 0,25					
Waga	[kg]	3,20	3,80	4,50	5,15	5,85	6,50
Symbol		1202	1203	1204	1205	1206	1207
Cena	zł	**96**	**105**	**122**	**148**	**163**	**199**

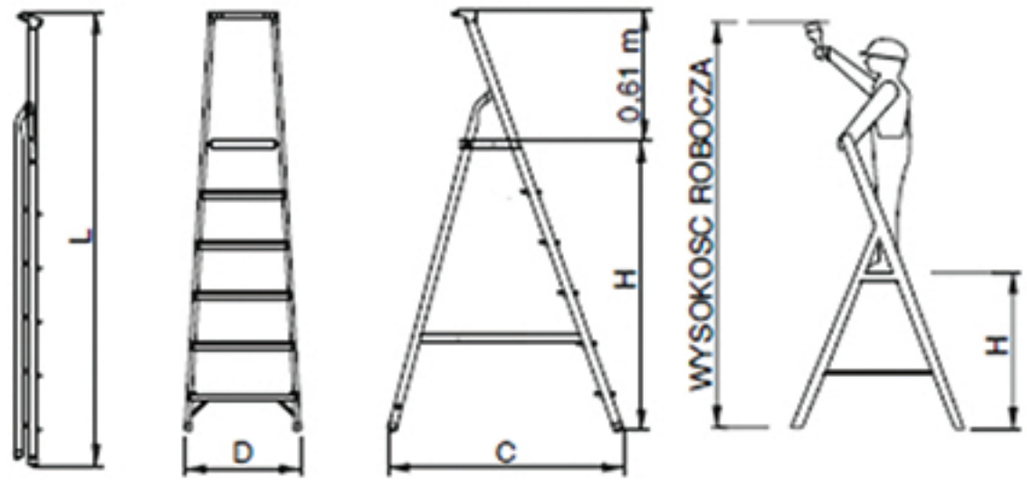

*Ceny nie zawierają podatku VAT

Drabina wolnostojąca przemysłowa - linia profesjonalna

Solidna drabina aluminiowa do zastosowań przemysłowych. Precyzyjne wykonanie. Utwardzenie powierzchni. Odporność na utlenianie. Anodowane aluminium nie brudzi. Szerokość stopnia 80mm. Odpowiada normie PN-EN 131.

MTL ASCO

Drabina opieralna z hakiem

KĄT OPARCIA 65-75 stopni. Funkcjonalna drabina aluminiowa do zastosowań profesjonalnych. Zwiększona trwałość materiału. Utwardzenie powierzchni. Odporność na utlenianie. Anodowane aluminium nie brudzi. Odpowiada normie PN-EN 131.

od 352 zł

Wykonana z anodowanego, niebrudzącego aluminium

od 280 zł

Ilość Stopni + podest		3+1	4+1	5+1	6+1	7+1	8+1
Wysokość po złożeniu -L	[m]	2,29	2,57	2,85	3,13	3,41	3,69
Wysokość podestu -H	[m]	1,02	1,28	1,55	1,81	2,07	2,34
Wysokość robocza	[m]	3,02	3,28	3,55	3,81	4,07	4,34
Szerokość -D	[m]	0,53	0,55	0,58	0,61	0,64	0,67
Rozstaw -C	[m]	1,00	1,17	1,34	1,50	1,67	1,83
Podest szerokość x głębokość -AxB	[m]	0,37 x 0,36					
Waga	[kg]	7,50	9,26	10,20	11,30	12,30	13,50
Symbol		1303	1304	1305	1306	1307	1308
Cena	zł	**352**	**378**	**403**	**467**	**530**	**592**

Ilość szczebli		7	9	10	12	15
Wysokość całkowita -L	[m]	2,00	2,65	3,00	3,50	4,50
Szerokość -D	[m]	0,35	0,35	0,35	0,44	0,44
Głębokość po złożeniu -F	[m]	0,18				
Waga	[kg]	4,90	5,90	6,50	8,55	10,55
Symbol		2110	2101	2120	2102	2103
Cena	zł	**280**	**326**	**361**	**421**	**513**

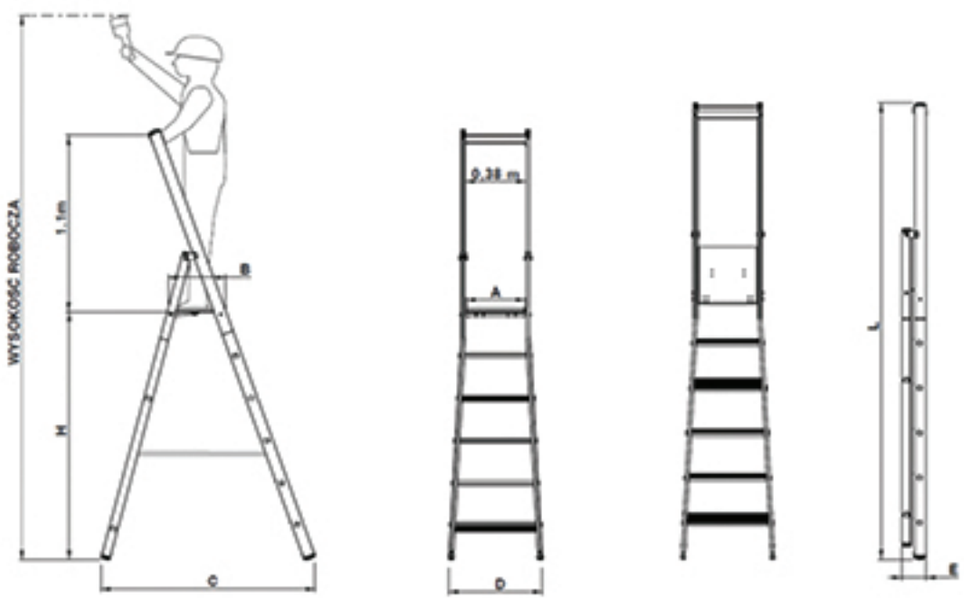

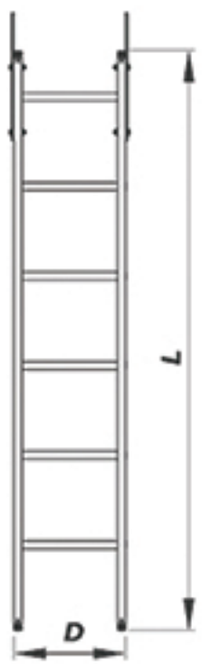

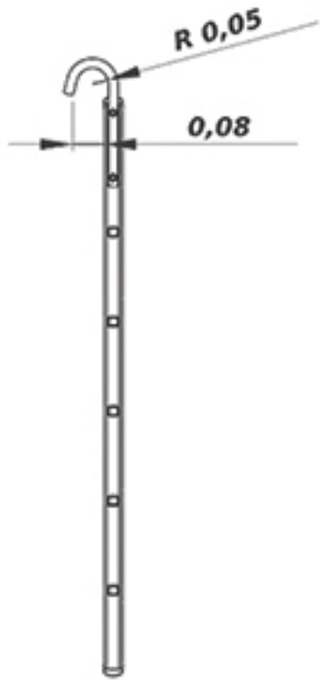

*Ceny nie zawierają podatku VAT

Drabina opieralna - linia profesjonalna

Kąt oparcia 65-75 stopni. Funkcjonalna drabina aluminiowa do zastosowań profesjonalnych. Zwiększona trwałość materiału. Utwardzenie powierzchni. Odporność na utlenianie. Anodowane aluminium nie brudzi. Odpowiada normie PN-EN 131.

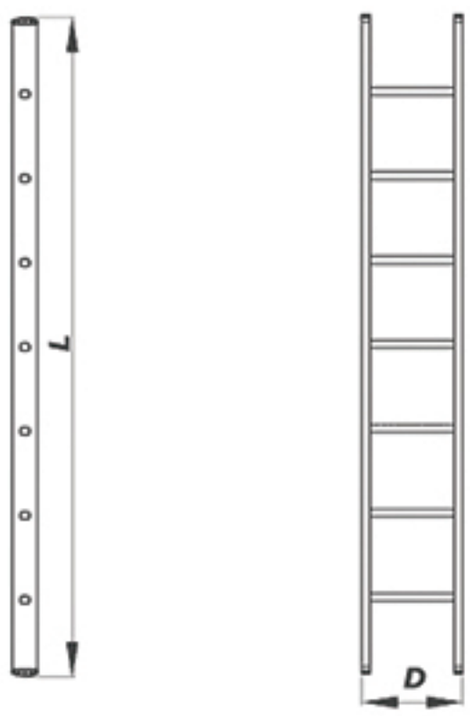

Ilość szczebli		7	9	10	12	15
Wysokość całkowita -L	[m]	2,00	2,65	3,00	3,50	4,50
Szerokość - D	[m]	0,35	0,35	0,35	0,44	0,44
Waga	[kg]	3,30	4,25	4,90	6,95	8,95
Symbol		2010	2001	2020	2002	2003
Cena	zł	**191**	**250**	**273**	**337**	**439**

Drabina opieralna - linia ekonomiczna

KĄT OPARCIA 65-75 stopni. Drabina aluminiowa do zastosowań półprofesjonalnych. Odpowiada normie PN-EN 131.

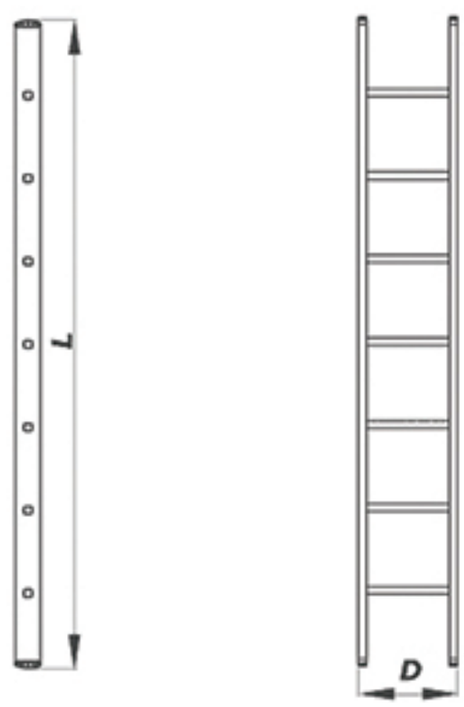

Ilość Stopni + podest		7	9	11	12
Wysokość całkowita -L	[m]	1,96	2,52	3,08	3,36
Szerokość - D	[m]	0,35	0,35	0,40	0,40
Waga	[kg]	3,15	4,10	5,75	6,25
Symbol		2307	2309	2311	2312
Cena	zł	**168**	**218**	**278**	**314**

*Ceny nie zawierają podatku VAT

Drabina rozstawna taboret

Solidna drabina aluminiowa do zastosowań półprofesjonalnych. Dodatkowe wzmocnienie stopni nitami wewnętrznymi. Dostępne w wariantach 1-, 2- lub 3-stopniowych. Odpowiada normie PN-EN 14183.

od 96 zł

Ilość Stopni + podest		1+1	2+1	3+1
Wysokość po rozstawieniu -H	[m]	0,45	0,68	0,90
Wysokość po złożeniu -L	[m]	0,50	0,74	0,98
Szerokość -D	[m]	0,39	0,42	0,44
Rozstaw -C	[m]	0,48	0,65	0,81
Podest szerokość x głębokość -AxB	[m]	0,32 x 0,20		
Waga	[kg]	2,15	3,00	3,80
Symbol		8001	8002	8003
Cena	zł	**96**	**120**	**145**

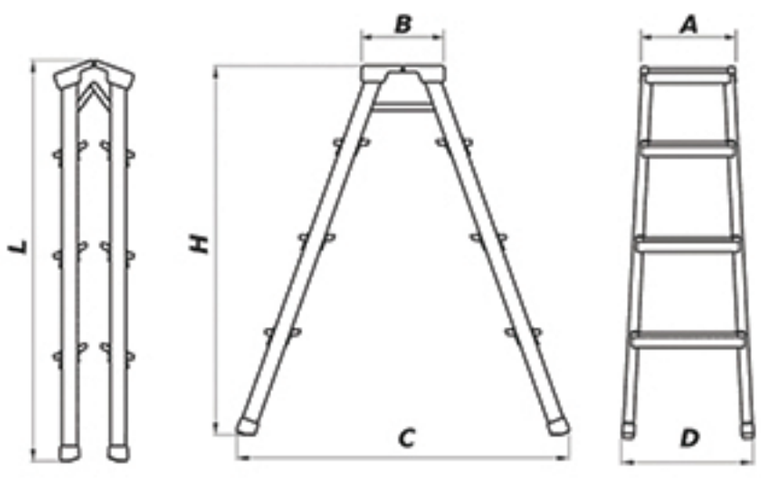

MTL ASCO

Schody składane

Solidne schody aluminiowe do zastosowania w biurach, magazynach i sklepach. Schody składane w szybki i wygodny sposób. Dostępny wariant z 3 stopniami. Zwiększona trwałość materiału. Utwardzenie powierzchni. Odporność na utlenianie. Anodowane aluminium nie brudzi. Antypoślizgowa powierzchnia stopni.Odpowiada normie PN-EN 14183.

od 295 zł

Ilość Stopni + podest		3
Wysokość po rozstawieniu -H	[m]	0,70
Wysokość po złożeniu -L	[m]	1,13
Szerokość -D	[m]	0,47
Rozstaw -C	[m]	0,75
Podest szerokość x głębokość -AxB	[m]	0,22x0,36
Waga	[kg]	6,50
Symbol		8022
Cena	zł	**295**

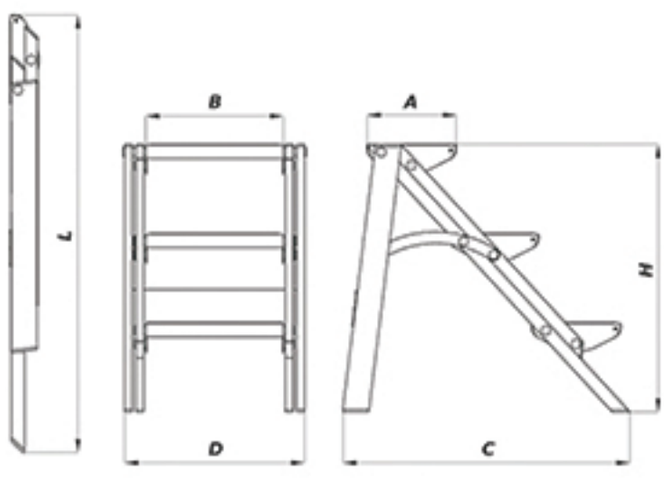

*Ceny nie zawierają podatku VAT

Drabina dwuelementowa

KĄT OPARCIA 65-75 stopni. Drabina aluminiowa do zastosowań półprofesjonalnych. Możliwość użytkowania jako drabiny wolnostojącej lub opieralnej. Maksymalna wysokość 5,33 m. Odpowiada normie PN-EN 131.

Ilość szczebli		7+7	9+9	11+11
Wysokość całkowita -H1	[m]	3,09	4,21	5,33
Wysokość po rozstawieniu -H2	[m]	1,85	2,38	2,91
Wysokość po złożeniu -L	[m]	1,97	2,53	3,09
Szerokość -D	[m]	0,61	0,72	0,81
Szerokość -X	[m]	0,34	0,34	0,35
Szerokość -Y	[m]	0,40	0,40	0,42
Rozstaw -C	[m]	1,35	1,74	2,12
Waga	[kg]	7,40	9,10	12,75
Symbol		3207	3209	3211
Cena	zł	**370**	**420**	**503**

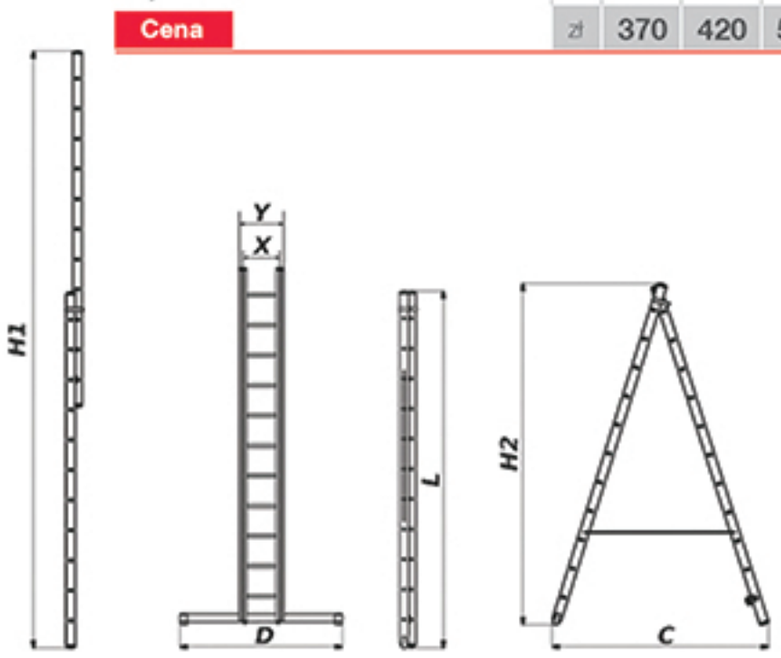

MTL ASCO

Drabina magazynowa - linia profesjonalna

Profesjonalna aluminiowa drabina do zastosowań w magazynach, hurtowniach i sklepach. Łatwa możliwość przemieszczania i składania drabiny. Obszerny podest, wygodne poręcze. Zabezpieczenie pracy na platformie za pomocą łańcuszka. Zwiększona trwałość materiału. Utwardzenie powierzchni. Odporność na utlenianie. Anodowane aluminium nie brudzi. Odpowiada normie PN-EN 131.

Ilość stopni + platforma		4+1	6+1
Wysokość po złożeniu -L	[m]	2,53	3,06
Wysokość platformy -H	[m]	1,24	1,74
Wysokość platformy -H1	[m]	1,24	1,74
Wysokość robocza	[m]	3,24	3,74
Szerokość belki -D	[m]	1,11	1,11
Rozstaw -C	[m]	1,18	1,50
Podest szerokość x głębokość -AxB	[m]	0,55 x 0,40	
Głębokość po złożeniu -E	[m]	0,33	0,33
Waga	[kg]	19,38	22,81
Symbol		1404	1406
Cena	zł	**1760**	**2200**

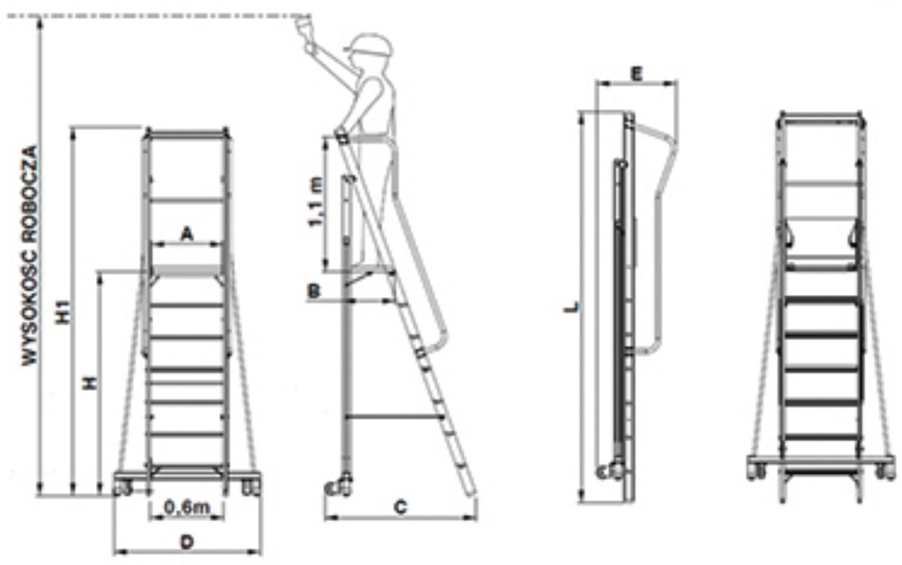

*Ceny nie zawierają podatku VAT

Drabina trzyelementowa - linia profesjonalna

KĄT OPARCIA 65-75 stopni. Bardzo wytrzymała drabina aluminiowa do zastosowań profesjonalnych. Możliwość użytkowania jako drabiny wolnostojącej lub opieralnej. Maksymalna wysokość 11,16m. Zwiększona trwałość materiału. Utwardzenie powierzchni. Odporność na utlenianie. Anodowane aluminium nie brudzi.

od 1026 zł

Wysokość do 11,10m

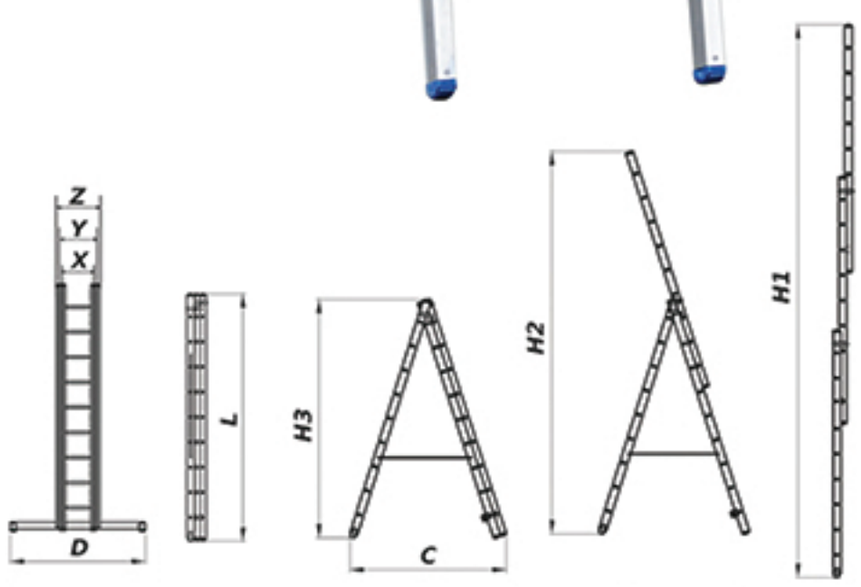

Ilość szczebli		9+9+9	12+12+12	15+15+15
Wysokość całkowita -H1	[m]	6,06	8,60	11,10
Wysokość po rozstawieniu -H2	[m]	3,89	5,46	7,25
Wysokość po rozstawieniu -H3	[m]	2,57	3,36	4,08
Wyskość po złożeniu -L	[m]	2,70	3,56	4,39
Szerokość -D	[m]	0,83	0,98	1,11
Szerokość -X	[m]	0,36	0,35	0,36
Szerokość -Y	[m]	0,44	0,42	0,43
Szerokość -Z	[m]	0,52	0,49	0,51
Rozstaw -C	[m]	1,87	2,47	2,44
Waga	[kg]	20,50	28,00	41,65
Symbol		4002	4003	4101
Cena	zł	**1026**	**1268**	**1806**

MTL ASCO

Drabina trzyelementowa - linia ekonomiczna

KĄT OPARCIA 65-75 stopni. Drabina aluminiowa do zastosowań półprofesjonalnych. Możliwość użytkowania jako drabiny wolnostojącej lub opieralnej. Maksymalna wysokość 10,10 m. Możliwość ustawienia drabin typu 4207-4211 na schodach. Odpowiada normie PN-EN 131.

od 536 zł

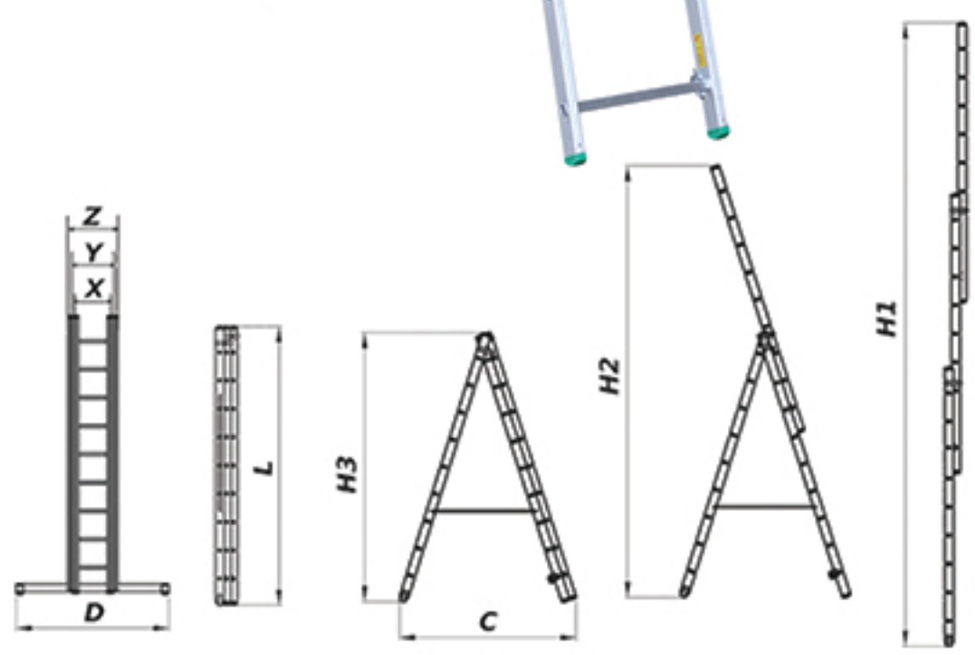

Ilość szczebli		7+7+7	8+8+8	9+9+9	10+10+10	11+11+11	12+12+12	13+13+13	14+14+14	15+15+15
Wysokość całkowita -H1	[m]	4,20	5,04	5,89	6,73	7,56	8,41	8,97	9,26	10,10
Wysokość po rozstawieniu -H2	[m]	2,92	3,45	3,98	4,52	4,78	5,29	5,82	6,34	6,89
Wysokość po rozstawieniu -H3	[m]	1,88	2,12	2,40	2,68	2,96	3,17	3,43	3,70	3,98
Wyskość po złożeniu -L	[m]	1,97	2,25	2,53	2,81	3,09	3,38	3,65	3,94	4,21
Rozstaw -D	[m]	0,71	0,76	0,81	0,91	0,91	1,11	1,11	1,11	1,11
Szerokość -X	[m]	0,34	0,34	0,35	0,35	0,35	0,35	0,35	0,35	0,35
Szerokość -Y	[m]	0,40	0,41	0,42	0,42	0,42	0,42	0,42	0,42	0,42
Szerokość -Z	[m]	0,46	0,47	0,49	0,49	0,49	0,49	0,49	0,49	0,49
Rozstaw -C	[m]	1,40	1,62	1,79	1,99	2,14	2,36	2,59	2,90	2,90
Waga	[kg]	11,05	13,30	16,40	18,80	21,20	23,00	24,00	30,40	32,60
Symbol		4207	4208	4209	4210	4211	4212	4213	4214	4215
Cena	zł	**536**	**576**	**604**	**665**	**721**	**815**	**911**	**997**	**1099**

*Ceny nie zawierają podatku VAT

Schody magazynowe jezdne

- Posiadają znak bezpieczeństwa B i odpowiadają normie PN-EN ISO 14122-3

- Stopnie o gęsto ryflowanej powierzchni o głębokości 20 cm, pozwalają na wygodne wejście

- Platforma robocza o wymiarach 80 x 80 cm lub 100 x 100 cm w zależności od szerokości schody

- Pozycja robocza pracownika na platformie zabezpieczona od tyłu łańcuszkiem zapinanym w razie potrzeby

- Cała kostrukcja wykonana z profili ze stopu aluminium o podwyższonej wytrzymałości, łączonych ze sobą ocynkowanymi elementami stalowymi

- Po obu stronach schodów zamocowane są poręcze w sposób rozłączny

- Belki policzkowe podparte są na samonastawnych kołach skrętnych o średnicy 125mm z hamulcem

- Podpora natomiast opiera się na belce stabilizatora z zamontowanymi kołami samonastawnymi z hamulcem o średnicy 160mm.

Na Państwa zamówienie wykonujemy schody magazynowe jezdne!

numer telefonu:

32 / 332-70-00

asco@mtlasco.pl

*Ceny nie zawierają podatku VAT

Regały półkowe

MTL ASCO

Nasze regały półkowe charakteryzują się najwyższą na rynku jakością i bezpieczeństwem. Są proste w montażu i stabilne a jednocześnie zaprojektowane z dbałością o każdy szczegół. Na życzenie klienta, możemy dostosować wygląd regałów do indywidualnego zapotrzebowania.

Charakterystyka techniczna:

Konstrukcja regałów oparta jest na pionowych ocynkowanych ramach nośnych wykonanych z profili zimnogiętych. Półki ocynkowane panelowe regulowane skokowo co 33mm. Specjalna perforacja stojaków pozwala na pewny i bardzo stabilny montaż półek bez konieczności skręcania lub nitowania z wykorzystaniem systemu zabezpieczeń przed przypadkowym zrzuceniem z półki.

Długą żywotność i stabilność i dobry wygląd zapewnia zastosowanie cienko ocynkowanych, a na życzenie klienta dodatkowo pomalowanych na różne kolory blach stalowych.

Towar spoczywa na półkach z wypełnieniami panelowymi z blachy

Regały są wykonane z blachy ocynkowanej

IDEALNE ROZWIĄZANIE DLA SKŁADOWANIA TOWARÓW LUZEM, W OPAKOWANIACH JEDNOSTKOWYCH

Ocynkowanie chroni blachy przed korozją. Powierzchnia ocynkowana jest najbardziej odporna na ścieranie

Budowa modułowa, łatwość przy montażu i demontażu

*Ceny nie zawierają podatku VAT

Regały półkowe

MTL ASCO

Klasyczne regały półkowe konstruowane są do wysokości 2,5 m. Jest to wysokość na jaką może sięgnąć człowiek wyciągniętą do góry ręką, stojąc na ziemi. Gdy jednak zastosujemy przenośną składaną drabinkę (patrz strona 29), wówczas możemy przechowywać towary na regałach położonych nawet na wysokości 5 m. Można również konstruować wyższe regały półkowe, lecz wówczas do ich obsługi konieczne jest wybudowanie tzw. antresoli.

REGAŁY PÓŁKOWE SĄ PRZEZNACZONE DO MAGAZYNÓW, ARCHIWÓW, A TAKŻE WARSZTATÓW, GARAŻY I PIWNIC

*Ceny nie zawierają podatku VAT

Regały półkowe

MTL ASCO

Łatwy montaż

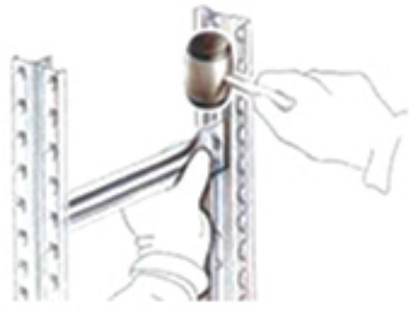

Nr katalogowy	Wysokość	Długość	Głębokość	Nośność kolumny	Ilość półek	Cena netto kolumny podstawowej	Cena netto kolumny dostawnej
	mm	mm	mm	kg	szt		
1	2500	1200	400	1500	6	435 PLN	346 PLN
2	2500	1200	500	1500	6	478 PLN	386 PLN
3	2500	1200	600	1500	6	521 PLN	425 PLN
4	2500	1200	800	1500	6	608 PLN	505 PLN
5	2000	900	320	1500	5	270 PLN	198 PLN
6	2000	900	600	1500	5	360 PLN	270 PLN
7	2000	900	800	1500	5	423 PLN	342 PLN
8	2000	1200	320	1500	5	315 PLN	243 PLN
9	2000	1200	600	1500	5	423 PLN	342 PLN
10	2000	1200	800	1500	5	504 PLN	423 PLN
11	2000	1500	320	1500	5	351 PLN	279 PLN
12	2000	1500	600	1500	5	486 PLN	405 PLN
13	2000	1500	800	1500	5	585 PLN	504 PLN
14	2500	900	320	1500	6	324 PLN	243 PLN
15	2500	900	600	1500	6	432 PLN	333 PLN
16	2500	900	800	1500	6	513 PLN	405 PLN
17	2500	1200	320	1500	6	378 PLN	288 PLN
18	2500	1200	600	1500	6	513 PLN	414 PLN
19	2500	1200	800	1500	6	612 PLN	504 PLN
20	2500	1500	320	1500	6	423 PLN	342 PLN
21	2500	1500	600	1500	6	585 PLN	486 PLN
22	2500	1500	800	1500	6	711 PLN	603 PLN

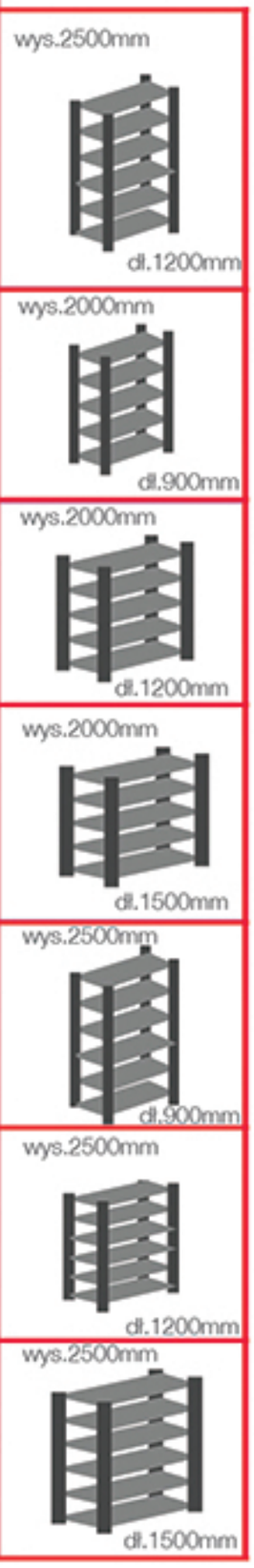

*Ceny nie zawierają podatku VAT

MOŻLIWOŚCI ROZBUDOWY: SZEREGOWO ORAZ PIĘTROWO

REGAŁY POZWALAJĄ EFEKTYWNIE WYKORZYSTAĆ POWIERZCHNIĘ MAGAZYNU

*Ceny nie zawierają podatku VAT

Regały paletowe

MTL ASCO

Charakterystyka techniczna:

- Gdy Klient zainteresowany jest przechowywaniem towarów znajdujących się na paletach najkorzystniejsze dla niego jest zastosowanie regałów paletowych.
- Regały charakteryzują się dużą ładownością.
- Palety spoczywają na dwóch równoległych poziomych belkach zawieszonych na ramach nośnych

Regały tego typu są budowane do wysokości 12 metrów, choć nie ma technicznych przeciwwskazań do budowy regałów np. 20 – to metrowych. Jedynym ograniczeniem jest tu wysokość magazynu, jakim się dysponuje. Im większa ilość kondygnacji na położenie palet tym koszt składowania, w przeliczeniu na zajmowane metry kwadratowe powierzchni magazynowej, jest niższy.

- Konstrukcja regałów oparta jest na pionowych skręcanych ramach nośnych wykonanych z profili zimnogiętych i poziomych belkach
- Belki regałów malowane metodą proszkową utwardzaną termicznie
- Ramy są ocynkowane

BELKI WYPOSAŻONE SĄ W SYSTEM HAKÓW UMOŻLIWIAJĄCY SZYBKIE I NIESKOMPLIKOWANE ZAMOCOWANIE ICH NA SŁUPACH RAMY NA WYSOKOŚCI REGULOWANEJ CO 50MM.

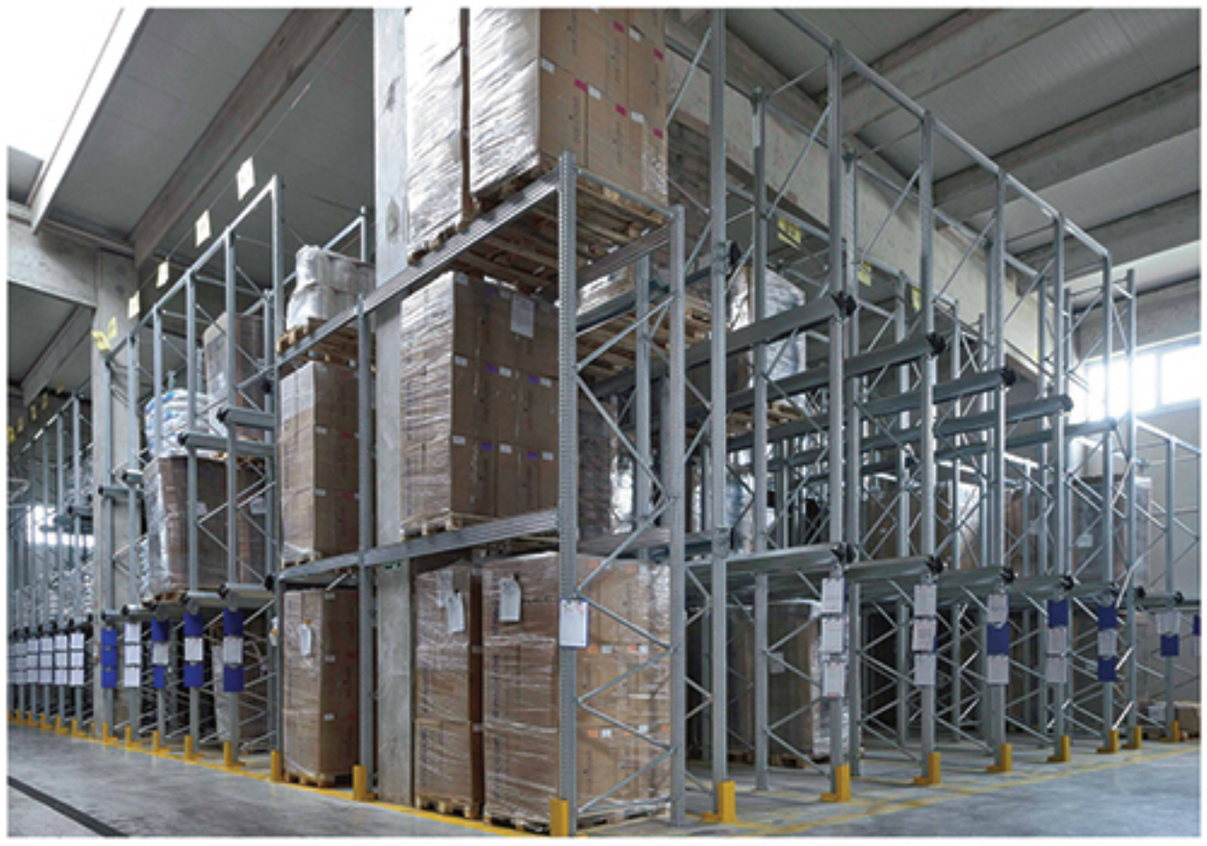

*Ceny nie zawierają podatku VAT

SPECJALNA PERFORACJA SŁUPÓW POZWALA NA PEWNY I BARDZO STABILNY MONTAŻ BELEK NOŚNYCH BEZ KONIECZNOŚCI SKRĘCANIA Z WYKORZYSTANIEM SYSTEMU ZABEZPIECZEŃ PRZED PRZYPADKOWYM ZRZUCENIEM BELKI NOŚNEJ.

*Ceny nie zawierają podatku VAT

Regały wspornikowe

MTL ASCO

Oferowane systemy produkuje się w wielu standardowych rozmiarach i proporcjach. Dzięki temu niemal dla każdego elementu przeznaczonego do składowania, o najprzeróżniejszych wymiarach i wagach można tu znaleźć optymalne rozwiązanie. Jest to konstrukcja samonośna, nie musi więc być kotwiona ani do ścian, ani do sufitu. Ramiona dają się łatwo przestawiać wzdłuż wysokości słupa przy skoku co 50mm.

SYSTEM PRZEZNACZONY DO SKŁADOWANIA DŁUGICH ELEMENTÓW

REGAŁY WSPORNIKOWE UMOŻLIWIAJĄ DUŻĄ POJEMNOŚĆ MAGAZYNOWANIA ZAPEWNIAJĄC JAK NAJLEPSZE WYKORZYSTANIE PRZESTRZENI.

*Ceny nie zawierają podatku VAT

Regały wjezdne (drive-in)

MTL ASCO

Charakterystyka techniczna:

Doskonałe rozwiązanie dla składowania towarów jednorodnych o szybkiej rotacji. Składa się z systemu regałów tworzących wewnętrzne korytarze towarowe z regałami wyposażonymi w szyny podtrzymujące palety. Wózki widłowe poruszają się w korytarzach wewnętrznych z towarem podniesionym powyżej poziomu, na którym ma być składowany.

- W celu ułatwienia manewrów wózkom istnieje możliwość wykorzystania prowadnic, które ułatwiają przemieszczenie towaru i minimal izują niebezpieczeństwo przypadkowych szkód.
- Zapewniają maksymalne wykorzystanie pojemności magazynu przy zachowaniu niskiej ceny jednego miejsca paletowego.
- Załadunek i wyładunek regału odbywa się z tej samej strony, dlatego regały wjezdne spełniają zasadę FILO (pierwsze weszło ostatnie wyszło).

IDEALNE DO MAGAZYNÓW SEZONOWYCH

WYBÓR REGAŁÓW WJEZDNYCH UMOŻLIWIA WYKORZYSTANIE DO 80% CAŁKOWITEJ POWIERZCHNI MAGAZYNU. DLA PORÓWNANIA, REGAŁY STANDARDOWE RZĘDOWE WYKORZYSTUJĄ JEDYNIE 40-50% TEJ SAMEJ POWIERZNI.

ZABEZPIECZENIE TOWARU DZIĘKI POŁĄCZENIU SKŁADOWANIA TRADYCYJNEGO Z BLOKOWYM

MOŻLIWOŚĆ ROZBUDOWY

*Ceny nie zawierają podatku VAT

Mieliśmy zaszczyt dostarczać nasze regały do:

Na zapytanie przygotujemy ofertę na regały o innych parametrach specjalnie dla Ciebie!

SKONTAKTUJ SIĘ Z NASZYM DZIAŁEM TECHNICZNYM!

32/ 332-70-00

*Ceny nie zawierają podatku VAT

Formularz zamówienia

MTL ASCO

MTL ASCO Sp. z o.o.
ul. Wielowiejska 53
44-120 Pyskowice

Data: _____

Symbol katalogowy	Ilość	Nazwa	Cena jednostkowa netto (PLN)

Płatność: ☐ **gotówką przy odbiorze** ☐ **przedpłata**

Wystawiający zamówienie:

Imię i nazwisko

Stanowisko

Telefon kontaktowy

e-mail

Dane do faktury:

Firma

Ulica

Kod, miejscowość

NIP

Adres dostawy
(jeśli różni się od adresu na fakturze)

Firma

Ulica

Kod, miejscowość

Osoba odpowiedzialna

Telefon kontaktowy

Złożenie niniejszego zamówienia oznacza akceptację Ogólnych Warunków Handlowych MTL ASCO sp. z o.o. w Pyskowicach dostępnych na stronie internetowej MTL ASCO sp. z o.o. w Pyskowicach, na stronie www.helipolska.pl oraz w Katalogu Produktów Nr 1/2020 i realizację zamówienia zgodnie z treścią ww. Ogólnych Warunków Handlowych. Zamówienie powinno być podpisane wg zasad reprezentacji spółki/pełnomocnika lub prokurenta spółki lub przez przedsiębiorcę osobiście/pełnomocnika przedsiębiorcy z użyciem pieczęci firmowej. W przypadku pełnomocnika do zamówienia należy dołączyć odpis pełnomocnictwa.

Podpis i pieczątka

Ogólne warunki handlowe

1. Warunki ogólne

A. Poniższe Ogólne Warunki Handlowe stanowią integralną część wszystkich umów sprzedaży towarów z katalogu produktów MTL ASCO (towary) zawieranych przez MTL ASCO i obowiązują klienta (Kupującego) od daty podpisania umowy lub złożenia zamówienia na towary aż do momentu pełnego wykonania tej umowy lub pełnego wykonania wzajemnych zobowiązań stron wynikających z przyjętego do realizacji zamówienia Kupującego.
B. Sprzedaż towarów realizowana jest w oparciu o pisemne lub mailowe zamówienie bądź pisemną umowę. W przypadku rozbieżności pomiędzy treścią niniejszych Ogólnych Warunków Handlowych a pisemną umową z Kupującym pierwszeństwo mają zapisy umowy.
C. Związanie MTL ASCO w zakresie sprzedaży towarów warunkami handlowymi innymi niż niniejsze Ogólne Warunki Handlowe wymaga uprzedniej pisemnej zgody MTL ASCO.
D. Złożenie przez Kupującego zamówienia na towar/towary w MTL ASCO oznacza akceptację niniejszych Ogólnych Warunków Handlowych.
E. Ogólne Warunki Handlowe oferowane przez MTL ASCO mają zastosowanie do sprzedaży towarów na rzecz Kupujących nie będących konsumentami.

2. Warunki handlowe

A. Wszystkie ceny zawarte w katalogu produktów MTL ASCO są cenami netto, nie uwzględniają podatku od towarów i usług VAT. Podatek zostanie doliczony z chwilą wystawienia faktury zgodnie z obowiązującymi przepisami.
B. MTL ASCO Sp. z o.o. w Pyskowicach zastrzega na przyszłość możliwość jednostronnej zmiany Ogólnych Warunków Handlowych, przy czym aktualna ich treść dostępna będzie zawsze na stronie internetowej MTL ASCO sp. z o.o. w Pyskowicach, na stronie www.helipolska.pl oraz w Katalogu Produktów
C. W momencie ukazania się nowego katalogu wysyłkowego MTL ASCO wszystkie poprzednie tracą ważność.
D. MTL ASCO ma prawo do zmiany ceny towaru najpóźniej w momencie jego dostawy, jeśli nastąpiła zmiana stawek celnych i podatkowych, wystąpiły wahań kursu walut, wzrosły ceny paliw i surowców. Ceny na towary i usługi nie zawierają kosztów ubezpieczenia i dostawy.
E. Kupujący jest zobowiązany zapłacić z góry na rachunek bankowy MTL ASCO – podany na fakturze – uprzednio ustaloną cenę.
F. Dopuszcza się możliwość płatności za towary gotówką przy odbiorze.
G. Kupujący nie może bez pisemnej zgody MTL ASCO potrącać jakichkolwiek kwot z wcześniej ustalonej ceny.
H. MTL ASCO może przygotować przedmiot zamówienia pod indywidualne potrzeby Kupującego.
I. MTL ASCO ma prawo do zmiany zaoferowanej ceny w przypadku, gdy Kupujący zmienił warunki zamówienia po przesłaniu potwierdzenia przyjęcia zamówienia. Dotyczy to zwłaszcza zmiany terminu czy miejsca dostawy.

3. Realizacja zamówienia

A. Podstawą realizacji zamówienia na towary jest przesłanie przez Kupującego zamówienia mailem lub pocztą na piśmie. MTL ASCO potwierdzi przyjęcie zamówienia/odmówi jego realizacji w ciągu 3 dni roboczych od otrzymania zamówienia. Odmowa realizacji zamówienia przez MTL ASCO nie stanowi podstawy jakichkolwiek roszczeń Kupującego.
B. Zamówienie powinno zawierać dane o ilości i rodzaju towaru, adresie dostawy oraz dane niezbędne do wystawienia faktury VAT tj. pełną nazwę firmy, numer NIP.
C. Termin realizacji zamówienia jest ustalany indywidualnie dla każdego zamówienia przez MTL ASCO.
D. Odstąpienie od zamówienia przez Kupującego jest możliwe wyłącznie po uzyskaniu zgody ze strony MTL ASCO i z zastrzeżeniem zapisu pkt 7 E niniejszych Ogólnych Warunków Handlowych.
E. Towar uznaje się za wydany w momencie podpisania przez Kupującego dokumentu odbioru.

4. Warunki dostawy

A. Dostawa realizowana jest na adres odbiorcy lub na adres wskazany przez odbiorcę w zamówieniu będący adresem pocztowym na terenie Polski.
B. Do obowiązków MTL ASCO nie należą czynności związane z np. wniesieniem do budynku, usunięciem opakowań czy montażem.
C. Obowiązkiem Kupującego jest sprawdzenie pod względem ilościowym i jakościowym dostarczonego towaru w obecności przewoźnika.
D. MTL ASCO dostarcza zamówiony towar w dni robocze.
E. MTL ASCO nie bierze odpowiedzialności za opóźnienia w dostawie towaru, które nie zostały spowodowane z winy MTL ASCO, szczególnie działania lub zaniechania przewoźnika lub jeśli zaistniała siła wyższa.
F. Jeżeli Kupujący nie odbierze towaru w terminie wyznaczonym przez MTL ASCO, Sprzedający obciąży Kupującego kosztami związanymi ze składowaniem towaru.

5. Warunki fakturowania i płatności

A. Faktura VAT zostanie dostarczona do Kupującego razem z towarem lub przesłana na wskazany przez Kupującego adres.
B. MTL ASCO wysyła towar przesyłką kurierską, gdzie warunkami płatności dla Kupującego dla pierwszych trzech transakcji jest przedpłata na rachu bankowy MTL ASCO lub zapłata gotówką przy odbiorze.
C. MTL ASCO zastrzega sobie prawo do pobrania zaliczki lub przedpłaty na poczet ceny zamówionego towaru w wysokości uzgodnionej uprzednio z Kupującym.
D. Za opóźnienie w płatności MTL ASCO może naliczyć odsetki określone ustawowo.

6. Warunki gwarancji oraz reklamacji

A. Wszystkie zawarte w katalogu produkty są objęte 12 miesięczną gwarancją liczoną od dnia odbioru towaru.
B. Dowodem do udzielenia gwarancji jest faktura VAT.
C. W przypadku wystąpienia usterki gwarancyjnej Kupujący jest zobowiązany dostarczyć wadliwy towar na adres wskazany przez MTL ASCO, na własny koszt.
D. Złożenie reklamacji wymaga zachowania formy pisemnej pod rygorem nieważności.
E. Gwarancja obejmuje wady fizyczne, nie obejmuje uszkodzeń wynikających z użytkowania produktów niezgodnie z ich przeznaczeniem, a także niezgodne z ich prawidłową obsługą określoną w instrukcji obsługi.
F. Gwarancja nie obejmuje materiałów eksploatacyjnych.
G. W przypadku wystąpienia wady, MTL ASCO zobowiązuje się do usunięcia wady fizycznej lub dostarczenia towaru bez wad, według wyboru MTL ASCO. Naprawa lub wymiana towaru na wolny od wad będzie realizowana w najkrótszym możliwym terminie, a złożenie reklamacji nie zwalnia Kupującego od zapłaty.
H. Gwarancja nie obejmuje zużycia towaru wynikającego z jego normalnego użytkowania.
I. Uszkodzenie towaru powstałe w transporcie i ujawnione podczas odbioru od przewoźnika wymaga potwierdzenia poprzez uczynienie stosownej adnotacji w liście przewozowym przewoźnika, pod rygorem utraty wszelkich roszczeń z tego tytułu względem MTL ASCO.

7. Zwrot towaru / wymiana towaru

A. Zwrot dostarczonego przez Kupującego towaru jest możliwy wyłącznie po uprzednim uzyskaniu zgody MTL ASCO na taki zwrot w formie pisemnej lub mailowej. Warunkiem zwrotu towaru jest nadto brak śladów użytkowania towaru. Towar musi być w pełni wartościowy i nieuszkodzony.
B. Warunkiem przyjęcia zwrotu jest wysłanie towaru do siedziby MTL ASCO nieużywanego, oryginalnie zapakowanego towaru na koszt Kupującego, w terminie nieprzekraczającym 14 dni od daty dostawy.
C. Prawo zwrotu nie przysługuje w przypadku zamówień niestandardowych, towarów projektowanych indywidualnie na zamówienie Kupującego lub o indywidualnych parametrach dostosowanych do potrzeb Kupującego.
D. W przypadku zwrotu lub wymiany towaru przez Kupującego, MTL ASCO zastrzega sobie możliwość potrącenia do 10% wartości brutto zamówienia tytułem poniesionych kosztów obsługi tego zamówienia.
E. W przypadku nieodebrania towaru przez Kupującego, MTL ASCO zastrzega sobie możliwość do obciążenia KUPUJĄCEGO karą umowną w wysokości 30% wartości zamówienia brutto.
F. Zdjęcia załączone w katalogu – ofercie MTL ASCO są jedynie zdjęciami poglądowymi – wygląd rzeczywisty towaru może się różnić od zamieszczonego na zdjęciu, co nie może stanowić podstawy reklamacji. Towar zachowuje opisane w katalogu właściwości.
G. Wymiary podane w tabelach są orientacyjne.

Wszelkie spory wynikające lub związane z realizacją zamówienia na towary będą rozpoznawane przez Sąd Rejonowy w Gliwicach.

MTL ASCO

Zapraszamy do współpracy

www.mtlasco.pl | www.helipolska.pl

32 / 332 - 70 - 00 | asco@mtlasco.pl